Statytojas/užsakovas	**LITGRID AB, A. Juozapavičiaus g. 13, LT-09311, Vilnius/ UAB „Vytrita“, Atramos g. 2, LT-47173 Kaunas**
Techninio projekto rengėjas	**AB Energetikos tinklų institutas, Kęstučio g. 36, LT-44310, Kaunas**
Statinio projekto pavadinimas	**330 kV OL Jurbarkas – Bitėnai (tarp atramų Nr.1 – 79) rekonstravimo Jurbarko raj. sav. projektas**
Adresas	**Jurbarko rajono savivaldybė**
Statinio projekto Nr.	**19500/1**
Investicinis numeris	**PLKK16014**
Statinio kategorija	**Ypatingas statinys**
Statybos rūšis	**Rekonstravimas**
Statinio pavadinimas	**330 kV elektros linija**
Statinio projekto etapas	**Darbo projektas**
Statinio projekto dalis	**Statinio konstrukcijos**
Bylos pavadinimas	**Statinio konstrukcijos. Metalinės konstrukcijos**

Bylos (segtuvo) žymuo	**SK-2**
Knyga	
Bylos laida	**0**
Bylos išleidimo data	**2017-11-11**

TAIP PASTATYTA:
Ypatingo statinio statybos techninės priežiūros vadovas
Evaldas Pocius
Atestato Nr. 32357

Darius Palaima

TAIP PASTATYTA

PRITARIU STATYTI:
ypatingo statinio statybos techninės priežiūros vadovas
Evaldas Pocius
(atestato Nr. 32357)

Įmonė	Pareigos	Vardas, pavardė	Atestato Nr.	Parašas
AB Energetikos tinklų institutas	Generalinis direktorius	Giedrius Lynykas		
	Projektavimo direktorius	Darius Balakauskas		
	Statinio projekto vadovas	Darius Balakauskas	21188	
	Statinio projekto vadovo asistentas	Martynas Petravičius		
	Statinio projekto dalies vadovas	Giedrius Žiogas	27363	

Kaunas

PROJEKTO DALIES AUTORIAI:

Projekto dalies vadovas	G. Žiogas Kvalifikacijos atestatas Nr. 27363
Inžinierius	T. Daukša

PROJEKTAS ATITINKA GALIOJANČIAS NORMAS IR TAISYKLES BEI PROJEKTAVIMO UŽDUOTĮ, AB ENERGETIKOS TINKLŲ INSTITUTAS PROJEKTŲ RENGIMO IR APIPAVIDALINIMO REIKALAVIMUS.

Projekto vadovas	D. Balakauskas
Techninio skyriaus vadovė	J. Ušackaitė

A.V.

AB ENERGETIKOS TINKLŲ INSTITUTAS TECHNINEI DOKUMENTACIJAI

Brėžinio ir jame pateiktos informacijos dauginimas ir platinimas trečioms šalims draudžiamas

Laida	Data	Keitimų pavadinimas (priežastis)	V. Pavardė	Parašas
0	2017-11	Statybai		

Atestato Nr.	ETI ENERGETIKOS TINKLŲ INSTITUTAS			**330 kV OL Jurbarkas – Bitėnai (tarp atramų Nr.1 – 79) rekonstravimo Jurbarko raj. sav. projektas**	
21188	PV	D. Balakauskas		**Bendrieji duomenys**	Laida
27363	PDV	G. Žiogas			0
	Inž.	T. Daukša			
					Lapas / Lapų
LT	LITGRID AB			**19500/1-01-DP-SK-2.BD**	1 / 6

1. TURINYS

Eil. Nr.	Pavadinimas	Psl.
1.	Turinys	3
2.	Projekto sudėties žiniaraštis	4
3.	Statinio projekto dalies sudėties žiniaraštis	6
4.	Įrašai apie suderinimus	6
5.	Statinio projekto dalies tekstinių dokumentų žiniaraštis	6
6.	Statinio projekto dalies brėžinių žiniaraštis	6
7.	Statinio projekto dalies pridedamųjų dokumentų žiniaraštis	7
8.	Aiškinamasis raštas	8
9.	Brėžiniai	9

2. PROJEKTO SUDĖTIES ŽINIARAŠTIS

Eil. Nr.	Bylos žymuo	Pavadinimas	Pastabos
19500/1-01-DP 330 kV OL Jurbarkas – Bitėnai (tarp atramų Nr.1 – 79) rekonstravimo Jurbarko raj. sav. projektas			
1.	SK-1	Statinio konstrukcijos. Pamatai	
2.	**SK-2**	**Statinio konstrukcijos. Metalinės konstrukcijos**	
3.	E	Elektros linijų dalis	
4.	ER	Elektroninių ryšių (telekomunikacijų) dalis	
19500/1-02-DP 330 kV OL Jurbarkas – Bitėnai (tarp atramų Nr.80 – 115) rekonstravimo Pagėgių sav. projektas			
1.	SK-1	Statinio konstrukcijos. Pamatai	
2.	SK-2	Statinio konstrukcijos. Metalinės konstrukcijos	
3.	E	Elektros linijų dalis	
4.	ER	Elektroninių ryšių (telekomunikacijų) dalis	

3. STATINIO PROJEKTO DALIES SUDĖTIES ŽINIARAŠTIS

Eil. Nr.	Bylos žymuo	Pavadinimas	Pastabos
1.	SK-1	Statinio konstrukcijos. Pamatai	
2.	**SK-2**	**Statinio konstrukcijos. Metalinės konstrukcijos**	

4. ĮRAŠAI APIE SUDERINIMUS

Eil. Nr.	Vardas, pavardė	Parašas	Pastabos	Data
1.				
2.				
3.				
4.				
5.				
6.				
7.				

5. STATINIO PROJEKTO DALIES TEKSTINIŲ DOKUMENTŲ ŽINIARAŠTIS

Eil. Nr.	Dokumento žymuo	Pavadinimas	Pastabos
1.	-01-DP-SK-2.BD	Bendrieji duomenys	
2.	-01-DP-SK-2.AR	Aiškinamasis raštas	

6. STATINIO PROJEKTO DALIES BRĖŽINIŲ ŽINIARAŠTIS

Brėž. Nr.	Lapo nr.	Laida	Brėžinio pavadinimas	Pastabos
1.	1	0	Atrama U330-1+9*. Montavimo schema	
2.	1	0	Atrama U330-1+14*. Montavimo schema	
3.	1	0	Atrama U330-1. 5m pakyla	
4.	1	0	Atrama U330-1. 9m pakyla	
5.	1	0	Atrama U330-1+9. Apatinė sekcija	
6.	1	0	Atrama U330-1. Viršutinė sekcija	
7.	1	0	Atrama U330-1. Troso laikiklis	
8.	1	0	Atrama U330-1. Modifikuota traversa L=7,050m	
9.	1	0	Atrama U330-1. Modifikuota traversa L=4,350m	
10.	1	0	Atrama P330-3. Montavimo schema. Bendras vaizdas	
11.	1	0	Atrama P330-3. Žiniaraštis	
12.	1	0	Atrama P330-3+5. Montavimo schema. Bendras vaizdas	
13.	1	0	Atrama P330-3+5. Žiniaraštis	
14.	1	0	Atrama P330-3. Apatinė sekcija	
15.	1	0	Atrama P330-3. Vidurinė sekcija	
16.	1	0	Atrama P330-3. Viršutinė sekcija	
17.	1	0	Atrama P330-3. Troso laikiklis	
18.	1	0	Atrama P330-3. Apatinė traversa L=8,30m	
19.	1	0	Atrama P330-3. Apatinė traversa L=5,80m	
20.	1	0	Atrama P330-3. Viršutinė traversa L=4,80m	
21.	1	0	Atrama P330-3+5. 5m pakyla	

7. STATINIO PROJEKTO DALIES PRIDEDAMŲJŲ DOKUMENTŲ ŽINIARAŠTIS

Eil. Nr.	Dokumento numeris, žymuo	Pavadinimas	Pastabos
1.			

8. AIŠKINAMASIS RAŠTAS

Išeities duomenys

Darbo projekto metalinių konstrukcijų dalis „330 kV OL Jurbarkas – Bitėnai (tarp atramų Nr.80 –115)“ parengta pagal Litgrid AB projektavimo užduotį „330 kV Jurbarkas – Bitėnai (LN531) defektuotų gelžbetoninių vienstiebių su atotampomis atramų keitimas naujomis metalinėmis atramomis“ Nr. PLKK16014, parengtą ir patvirtintą techninį projektą bei Lietuvos Respublikoje galiojančių dokumentų reikalavimus.

Šioje byloje pateikti 330 kV oro linijos metalinių konstrukcijų atramų montavimo schemos, elementų ir jungimo mazgų brėžiniai.

Projekto sprendiniai, apkrovos, tempimo jėgos, laidų skersmenys atitinka techninį projektą.

Darbo projekte detalizuotos tarpinės P330-3, P330-3+5 ir inkarinės-kampinės U330-1+9* ir U330-1+14* atramos.

OL atramos strypynas sudarytas iš įvairaus skerspjūvio kampuočių. Naudojami europinio standarto plieniniai kampuočiai pagal LST EN 10056-1:2017. Kampuočiams naudojamas statybinis plienas S355J2 klasės.

Jungimo detalėms naudojamas lakštinis plienas pagal EN 10164 - S355J2+Z15, o atraminių mazgų detalėms - S355J2+Z25.

Plieno konstrukcijų jungimui, naudojami konstrukciniai varžtai, jų skersmuo ir kiekiai pateikiami brėžiniuose. Varžtų sąrankos privalo turėti „SB“ markiravimą.

Visi varžtai, veržlės turi turėti gamyklinius žymenis. Varžtai, veržlės bei poveržlės karštai cinkuotos. Rangovas turi įsivertinti papildomus kiekius dėl montažo ir derinimo darbų metu galimo varžtų susigadinimo.

Varžtinius sujungimus reikia užveržti kaip tai nurodo LST EN 1090-2:2008.

Konstrukcijos cinkuojamos ne mažesniu 0.135mm, varžtai 0.055mm cinko sluoksniu. Antikorozinė apsauga turi atitikti nemažesnę kaip C3 koroziškumo kategoriją pagal LST EN 1461:2009 ir Litgrid AB techninius reikalavimus. Metalo paviršiaus paruošimo kokybė prieš cinkavimą pagal LST EN ISO 1461:2009 ir LST EN ISO 14713-1:2010. Darbų atlikimo kokybės klasė EXC 2 LST EN 1090-2.

BRĖŽINIAI

Atrama U330-1+9*.
Montavimo schema

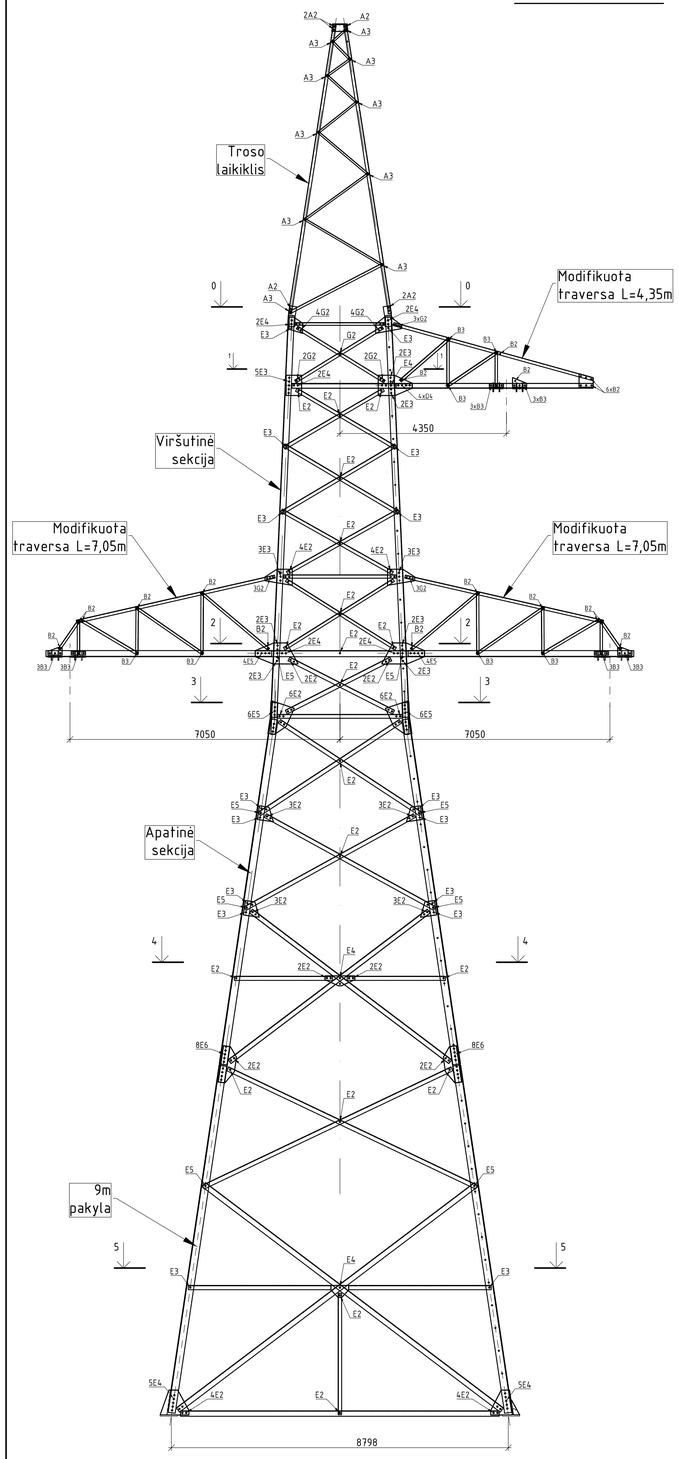

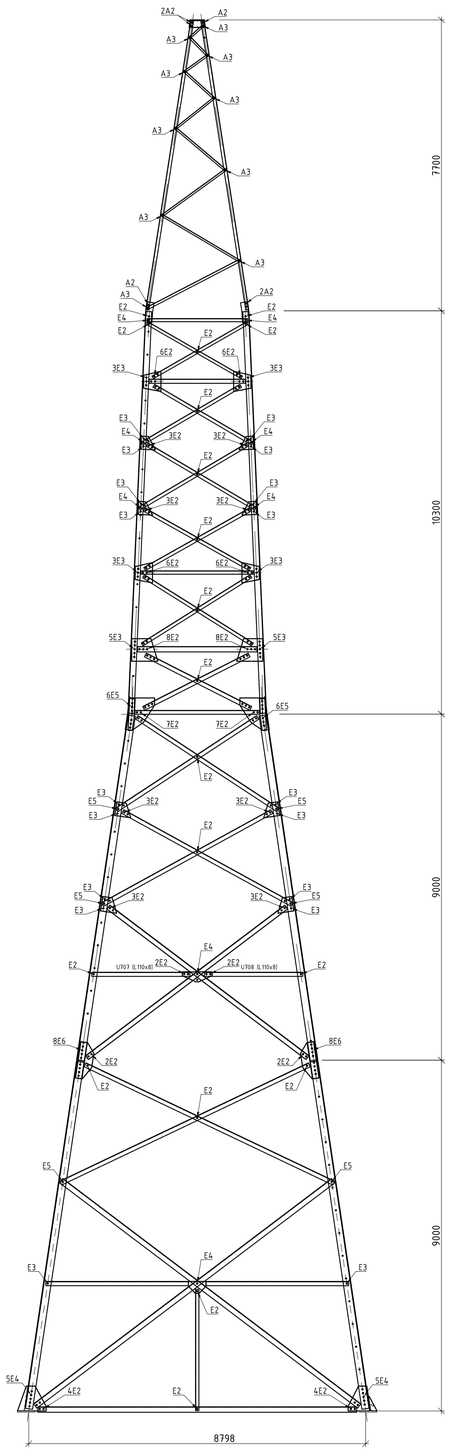

Pjūvis 0-0

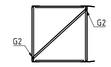

Pjūvis 1-1

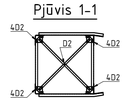

Pjūvis 2-2

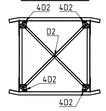

Pjūvis 3-3

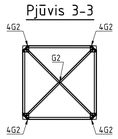

Pjūvis 4-4

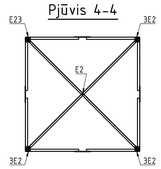

Pjūvis 5-5

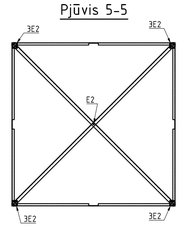

*Traversų vertikalius varžtus žiūrėti detaliuose traversų brėžiniuose

Žiniaraštis

Poz.	Žymėjimas	Pavadinimas	Kiekis vnt	Masė, kg vieneto	Masė, kg visų	Pastabos
		Atrama U330-1+9*				
	19500/1-01-DP-SK-4	9m pakyla	1	7178,64	7178,64	
	19500/1-01-DP-SK-5	Apatinė sekcija	1	4463,30	4463,30	
	19500/1-01-DP-SK-6	Viršutinė sekcija	1	4706,57	4706,57	
	19500/1-01-DP-SK-7	Troso laikiklis	1	285,05	285,05	
	19500/1-01-DP-SK-8	Traversa L=7,05 m	2	830,02	1660,04	
	19500/1-01-DP-SK-9	Traversa L=4,35 m	1	644,39	644,39	
				IŠ viso plieno	**18937,99**	

Varžtų komplektų žiniaraštis

Poz.	Žymėjimas	Pavadinima	Kiekis vnt	Pastabos
A2	LST EN ISO 4014	Varžtas M16x55 SB	24	8.8 kl.
A3	LST EN ISO 4014	Varžtas M16x60 SB	40	8.8 kl.
	LST EN ISO 4032	Veržlė M16	64	10 kl.
	LST EN ISO 7089	Poveržlė M16	128	200 HV
	EN DIN 127	Spyruoklinė poveržlė 16	64	200 HV
B1	LST EN ISO 4014	Varžtas M20x60 SB	28	8.8 kl.
B2	LST EN ISO 4014	Varžtas M20x65 SB	34	8.8 kl.
B3	LST EN ISO 4014	Varžtas M20x70 SB	60	8.8 kl.
C	LST EN ISO 4014	Varžtas M20x200 SB	75	8.8 kl.
	LST EN ISO 4032	Veržlė M20	272	10 kl.
	LST EN ISO 7089	Poveržlė M20	394	200 HV
	EN DIN 127	Spyruoklinė poveržlė 20	197	200 HV
G2	LST EN ISO 4014	Varžtas M24x75 SB	117	8.8 kl.
G3	LST EN ISO 4014	Varžtas M24x80 SB	52	8.8 kl.
	LST EN ISO 4032	Veržlė M24	169	10 kl.
	LST EN ISO 7089	Poveržlė M24	338	200 HV
	EN DIN 127	Spyruoklinė poveržlė 24	169	200 HV
D2	LST EN ISO 4014	Varžtas M27x80 SB	34	8.8 kl.
D4	LST EN ISO 4014	Varžtas M27x90 SB	8	8.8 kl.
	LST EN ISO 4032	Veržlė M27	42	10 kl.
	LST EN ISO 7089	Poveržlė M27	84	200 HV
	EN DIN 127	Spyruoklinė poveržlė 27	42	200 HV
E2	LST EN ISO 4014	Varžtas M30x90 SB	366	8.8 kl.
E3	LST EN ISO 4014	Varžtas M30x95 SB	190	8.8 kl.
E4	LST EN ISO 4014	Varžtas M30x100 SB	74	8.8 kl.
E5	LST EN ISO 4014	Varžtas M30x105 SB	132	8.8 kl.
E6	LST EN ISO 4014	Varžtas M30x110 SB	68	8.8 kl.
	LST EN ISO 4032	Veržlė M30	830	10 kl.
	LST EN ISO 7089	Poveržlė M30	1660	200 HV
	EN DIN 127	Spyruoklinė poveržlė 30	830	200 HV
Visi varžtų komplektai karštai cinkuoti				

TAIP PASTATYTA:
Ypatingo statinio statybos techninės priežiūros vadovas
Evaldas Pocius
Atestato Nr. 32357

Darius Palaima

TAIP PASTATYTA

NURODYMAI

1. Atramų išdėstymą plane žiūr. elektrotechninėje projekto dalyje.
2. Metalinių konstrukcijų DP brėžiniai esant poreikiui detalizuojami (rengiami konstrukcijų detalizuoti brėžiniai – KDB) konstrukcijų gamintojo – tiekėjo.
3. Prieš cinkuojant konstrukcijas atlikti kontrolinį surinkimą.
4. Varžtų skylių dydis – varžto skermuo +1 mm po konstrukcijos padengimo Zn danga.
5. Metalinės detalės virinamos visu lietimosi perimetru elektrodais, kurių fvw,u≥500 MPa LST EN ISO 2560:2010.
6. Plieninių elementų jungčių paruošimo pavyzdžiai pagal LST EN ISO 9692-1:2004 pateikti STR 2.05.08:2005 7 priedo 2.1 lentelėje.
7. Jei virintinės siūlės statinis nenurodytas, tuomet priimamas pagal STR 2.05.08:2005 7.29 lentelę • 1 mm, bet nedidesnis kaip 1,2t, kai t – ploniausios virinamo lakšto storis.
8. Metalo paviršius prieš cinkavimą paruošiamas pagal LST EN ISO 1461 ir LST EN ISO 14713-1 standartus. Suvirinimo siūlių ir briaunų kokybė pagal LST EN ISO 8501-3 – nemažesnė kaip P2, termiškai pjautiems paviršiams – P3.
9. Cheminių elementų silicio (Si) ir fosforo (P) kiekio apribojimai karštai valcuoto plieno gaminiams: Si<0,02% ir Si+2,5xP<0,09%. Silicio kiekis % plieniniams elementams kai jų storis ≥6mm: 0,15 ≤ Si ≤ 0,28, kai jų storis <6mm: 0,29 > Si > 0,35.
10. Konstrukcijos cinkuojamos 0.135 mm, varžtai 0.055 mm cinko sluoksniu. Antikorozinė apsauga turi atitikti nemažesnę kaip C3 koroziškumo kategoriją (pagal LST EN 1461:2009).
11. Darbų atlikimo kokybės klasė EXC 2 LST EN 1090-2.
12. Jungimo detalėms naudojamas lakštinis plienas pagal EN 10164 – S355J2+Z15, o atraminio mazgo C94.1 ir U712 detalėms – S355J2+Z25.
13. Iš anksto neapkrautų varžtų užveržimas atliekamas pagal LST EN 1090-2:2008 standarto, 8.3 skyrių „Neapkrautų varžtų užveržimas".
14. Varžtai užveržiami laikantis šių taisyklių:
- Varžtiniai sujungimai užveržiami glaudžiai, imantis atsargumo priemonių dėl pertempimo;
- Užveržimas vykdomas nuo grupės varžto prie varžto, pradedant labiausiai standžia konstrukcijos dalimi ir judant link mažiausiai standžios. Pasiekti vienodam glaudžiam užveržimui gali tekti atlikti daugiau negu vieną ciklą;
- Glaudus užveržimas pasiekiamas vienam žmogui užveržiant varžtą paprastu raktu, be papildomo petės arba kai garsinis raktas pradeda prasisukti;
- Varžtas turi būti išlindęs bent vieną pilną sriegio viją.
- Varžtai ir veržlės turi turėti gamyklos gamintojos, stiprumo ir raidžių „SB" markiravimą. Varžtų ir veržlių komplektas turi būti išbandytas stiprumui pagal standartą LST EN 15048-2.

PRITARIU STATYTI:
ypatingo statinio statybos techninės priežiūros vadovas
Evaldas Pocius
(atestato Nr. 32357)

Laida	Data	Laidos statusas. Keitimo priežastis (jei taikoma)	V. Pavardė	Parašas
0	2017-11	Statybai		

Atestato Nr.	ENERGETIKOS TYRIMŲ INSTITUTAS		330 kV OL Jurbarkas – Bitėnai (tarp atramų Nr.1 – 79) rekonstravimo Jurbarko raj. sav. projektas
21188	PV	D. Balakauskas	Atrama U330-1+9*. Montavimo schema
27363	PDV	G. Žiogas	Laida 0
	Inž.	T. Daukša	
LT	LITGRID AB		19500/1-01-DP-SK-2.B-1 — Lapas 1, Lapų 1

Proj. dalis	Pavardė	Parašas	Data
-	-	-	-

Atrama U330-1+14*.
Montavimo schema

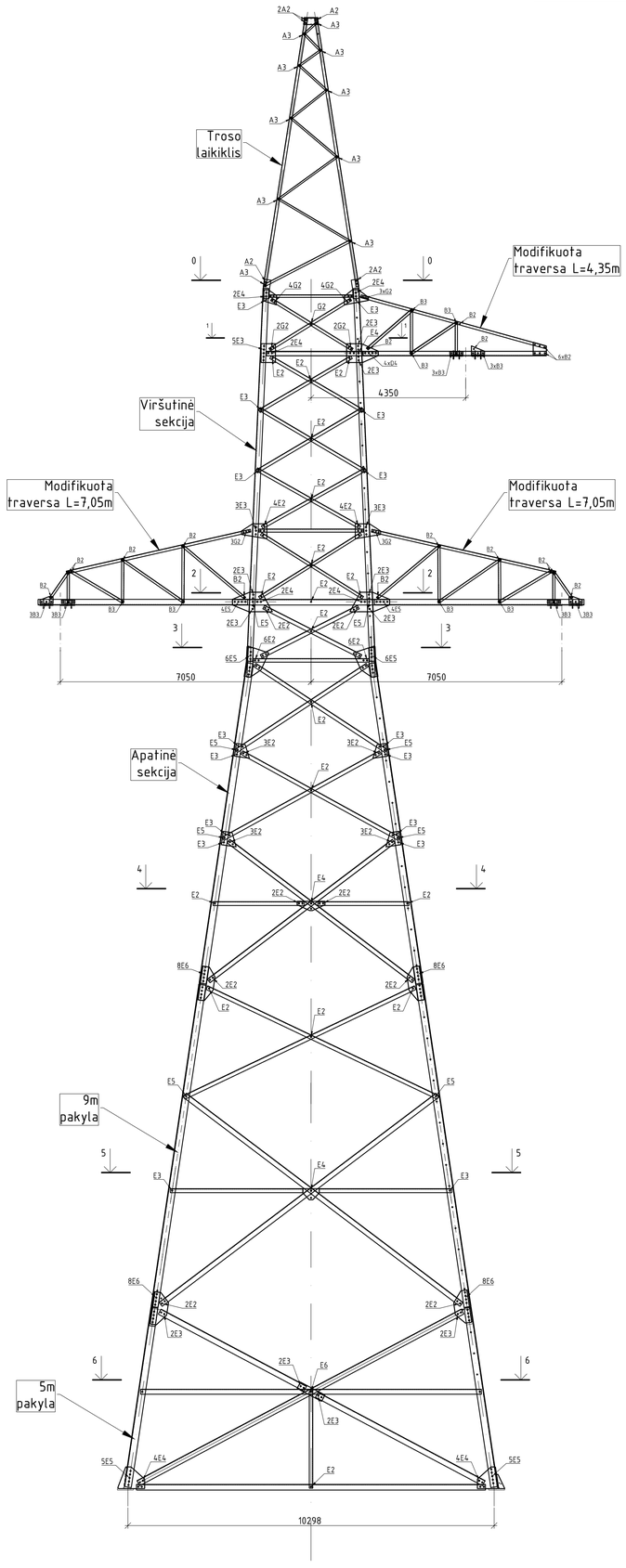

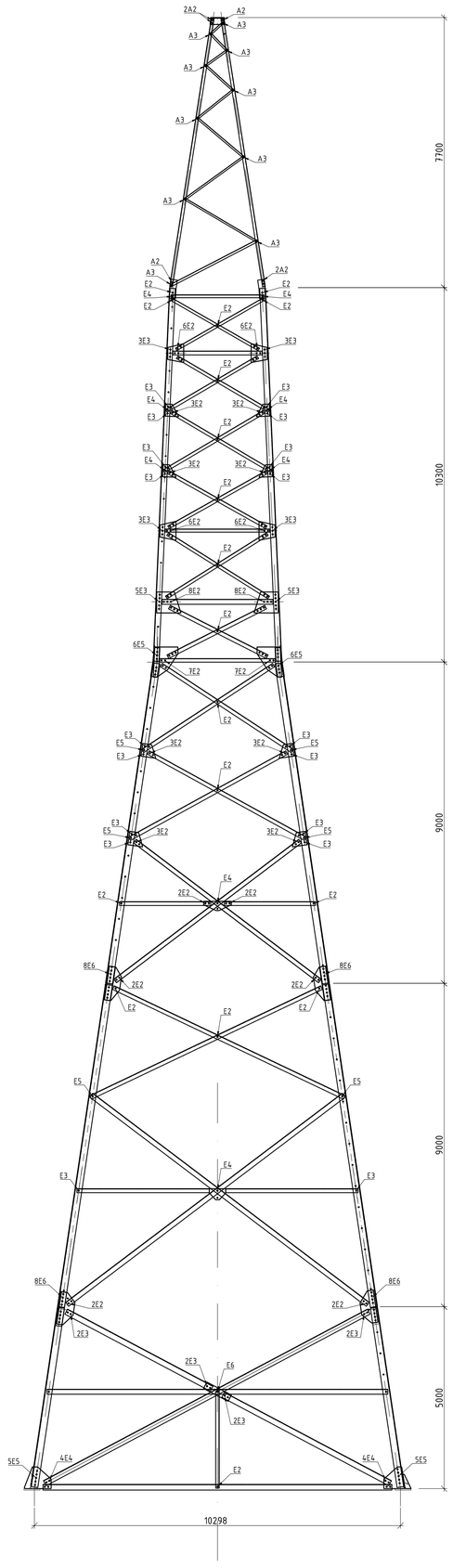

Pjūvis 0-0

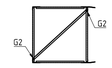

Pjūvis 1-1

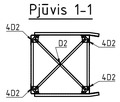

Pjūvis 2-2

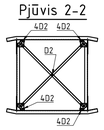

Pjūvis 3-3

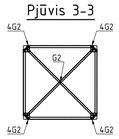

Pjūvis 4-4

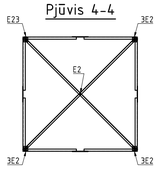

Pjūvis 5-5

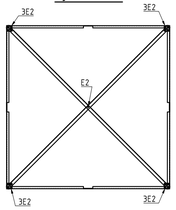

Pjūvis 6-6

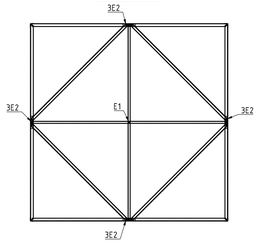

*Traversų vertikalius varžtus žiurėti detaliuose traversų brėžiniuose

Žiniaraštis

Poz.	Žymėjimas	Pavadinimas	Kiekis vnt	Masė, kg vieneto	Masė, kg visų	Pastabos
		Atrama U330-1+14*				
	19500/1-01-DP-SK-3	5m pakyla	1	7081,84	7081,84	
	19500/1-01-DP-SK-4	9m pakyla	1	5453,56	5453,56	
	19500/1-01-DP-SK-5	Apatinė sekcija	1	4463,30	4463,30	
	19500/1-01-DP-SK-6	Viršutinė sekcija	1	4706,57	4706,57	
	19500/1-01-DP-SK-7	Troso laikiklis	1	285,05	285,05	
	19500/1-01-DP-SK-8	Traversa L=7,05 m	2	830,02	1660,04	
	19500/1-01-DP-SK-9	Traversa L=4,35 m	1	644,39	644,39	
				Iš viso plieno	24294,76	

Varžtų komplektų žiniaraštis

Poz.	Žymėjimas	Pavadinima	Kiekis vnt	Pastabos
A2	LST EN ISO 4014	Varžtas M16x55 SB	24	8.8 kl.
A3	LST EN ISO 4014	Varžtas M16x60 SB	40	8.8 kl.
	LST EN ISO 4032	Veržlė M16	64	10 kl.
	LST EN ISO 7089	Poveržlė M16	128	200 HV
	EN DIN 127	Spyruoklinė poveržlė 16	64	200 HV
B1	LST EN ISO 4014	Varžtas M20x60 SB	28	8.8 kl.
B2	LST EN ISO 4014	Varžtas M20x65 SB	34	8.8 kl.
B3	LST EN ISO 4014	Varžtas M20x70 SB	60	8.8 kl.
C	LST EN ISO 4014	Varžtas M20x200 SB	81	8.8 kl.
	LST EN ISO 4032	Veržlė M20	284	10 kl.
	LST EN ISO 7089	Poveržlė M20	406	200 HV
	EN DIN 127	Spyruoklinė poveržlė 20	203	200 HV
G2	LST EN ISO 4014	Varžtas M24x75 SB	117	8.8 kl.
G3	LST EN ISO 4014	Varžtas M24x80 SB	52	8.8 kl.
	LST EN ISO 4032	Veržlė M24	169	10 kl.
	LST EN ISO 7089	Poveržlė M24	338	200 HV
	EN DIN 127	Spyruoklinė poveržlė 24	169	200 HV
D2	LST EN ISO 4014	Varžtas M27x80 SB	34	8.8 kl.
D4	LST EN ISO 4014	Varžtas M27x90 SB	8	8.8 kl.
	LST EN ISO 4032	Veržlė M27	42	10 kl.
	LST EN ISO 7089	Poveržlė M27	84	200 HV
	EN DIN 127	Spyruoklinė poveržlė 27	42	200 HV
E2	LST EN ISO 4014	Varžtas M30x90 SB	383	8.8 kl.
E3	LST EN ISO 4014	Varžtas M30x95 SB	222	8.8 kl.
E4	LST EN ISO 4014	Varžtas M30x100 SB	114	8.8 kl.
E5	LST EN ISO 4014	Varžtas M30x105 SB	132	8.8 kl.
E6	LST EN ISO 4014	Varžtas M30x110 SB	136	8.8 kl.
	LST EN ISO 4032	Veržlė M30	987	10 kl.
	LST EN ISO 7089	Poveržlė M30	1974	200 HV
	EN DIN 127	Spyruoklinė poveržlė 30	987	200 HV
Visi varžtų komplektai karštai cinkuoti				

TAIP PASTATYTA:
Ypatingos statinio statybos techninės priežiūros vadovas
Evaldas Pocius
Atestato Nr. 32357

Darius Palaima

TAIP PASTATYTA

NURODYMAI

1. Atramų išdėstymą plane žiūr. elektrotechninėje projekto dalyje.
2. Metalinių konstrukcijų DP brėžiniai esant poreikiui detalizuojami (rengiami konstrukciju detalizuoti brėžiniai - KDB) konstrukciju gamintojo - tiekėjo.
3. Prieš cinkuojant konstrukcijas atlikti kontrolinį surinkimą.
4. Varžtų skylių dydis - varžto skermuo +1 mm po konstrukcijos padengimo Zn danga.
5. Metalinės detalės virinamos visu lietimosi perimetru elektrodais, kurių fw,u≥500 MPa LST EN ISO 2560:2010.
6. Plieninių elementų jungčių paruošimo pavyzdžiai pagal LST EN ISO 9692-1:2004 pateikti STR 2.05.08:2005 7 priedo 2.1 lentelėje.
7. Jei virintinės siūlės storis nenurodytas, tuomet priimamas pagal STR 2.05.08:2005 7.29 lentelę + 1 mm, bet nedidesnis kaip 1,2t, kai t - ploniausios virinamo lakšto storis.
8. Metalo paviršius prieš cinkavimą paruošiamas pagal LST EN ISO 1461 ir LST EN ISO 14713-1 standartus. Suvirinimo siūlių ir briaunų kokybė pagal LST EN ISO 8501-3 - nemažesnė kaip P2, termiškai pjautiems paviršiams - P3.
9. Cheminių elementų silicio (Si) ir fosforo (P) kiekio apribojimai karštai valcuoto plieno gaminiams: Si=0,02% ir Si+2,5xP=0,09%. Silicio kiekis % plieniniams elementams kai jų storis ≥6mm: 0,15≥Si≥0,28, kai jų storis <6mm: 0,29<Si<0,35.
10. Konstrukcijos cinkuojamos 0.085 mm, varžtai 0.055 mm cinko sluoksniu. Antikorozinė apsauga turi atitikti nemažesnę kaip C3 koroziškumo kategoriją (pagal LST EN 1461:2009).
11. Darbų atlikimo kokybės klasė EXC 2 LST EN 1090-2.
12. Jungimo detalėms naudojamas lakštinis plienas pagal EN 10164 - S355J2+Z15, o atraminio mazgo C941 ir U712 detalėms - S355J2+Z25.
13. Varžtai užveržiami laikantis šių taisyklių:

- Varžtiniai sujungimai užveržiami glaudžiai, imantis atsargumo priemonių dėl pertempimo;
- Užveržimas vykdomas nuo grupės varžto prie varžto, pradedant labiausiai standžia konstrukcijos dalimi ir judant link mažiausiai standžios. Pasiekti vienodam glaudžiam užveržimui gali tekti atlikti daugiau negu vieną ciklą;
- Glaudus užveržimas pasiekiamas vienam žmogui užveržiant varžtą paprastu raktu, be papildomo peties arba kai garsinis raktas pradeda prasisukti;
- Varžtas turi būti išlindęs bent vieną pilną sriegio viją.
- Varžtai ir veržlės turi turėti gamyklos gamintojos, stiprumo ir raidžių „SB" markiravimą. Varžtų ir veržlių komplektas turi būti išbandytas stiprumui pagal standartą LST EN 15048-2.

PRITARIU STATYTI:
ypatingo statinio statybos techninės priežiūros vadovas
Evaldas Pocius
(atestato Nr. 32357)

0	2017-11	Statybai		
Laida	Data	Laidos statusas. Keitimo priežastis (jei taikoma)	V. Pavardė	Parašas

Atestato Nr.

ENERGETIKOS TIRKLŲ INSTITUTAS

330 kV OL Jurbarkas - Bitėnai (tarp atramų Nr.1 - 79) rekonstravimo Jurbarko raj. sav. projektas

21188	PV	D. Balakauskas	
27363	PDV	G. Žiogas	
	Inž.	T. Daukša	

Atrama U330-1+14*. Montavimo schema

Laida: 0

LT — LITGRID AB

19500/1-01-DP-SK-2.B-2

Lapas: 1 — Lapų: 1

Proj. dalis	Pavardė	Parašas	Data
-	-	-	-

Atramos A330-1 5m pakyla

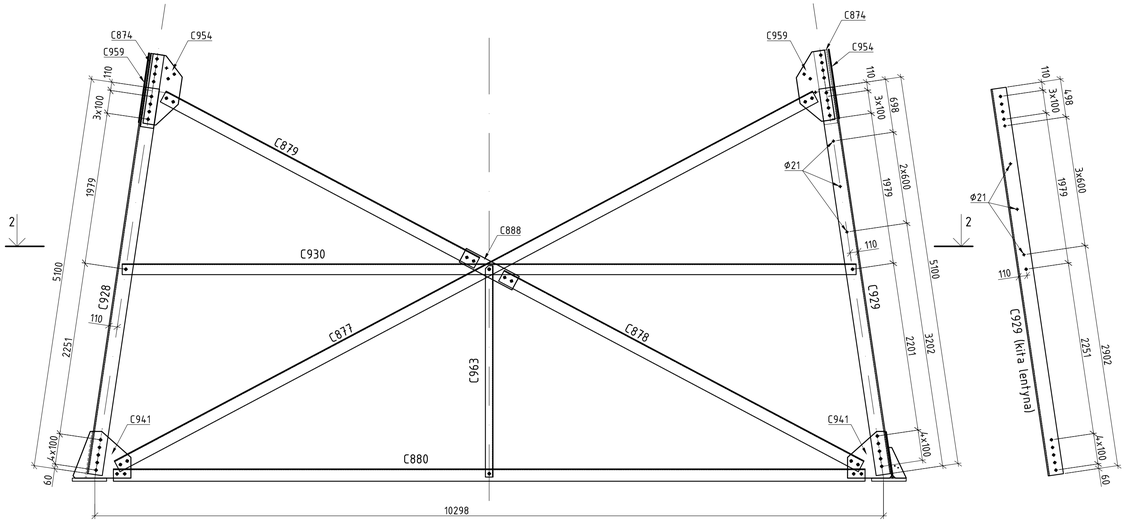

Atraminis mazgas C941

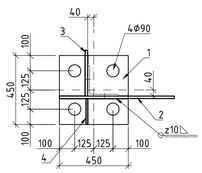

Poz. 2

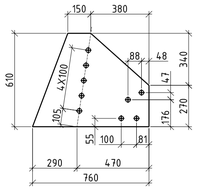

Poz. 3

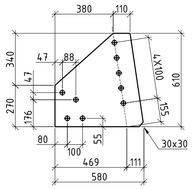

Poz. 4

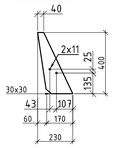

Pjūvis 2-2

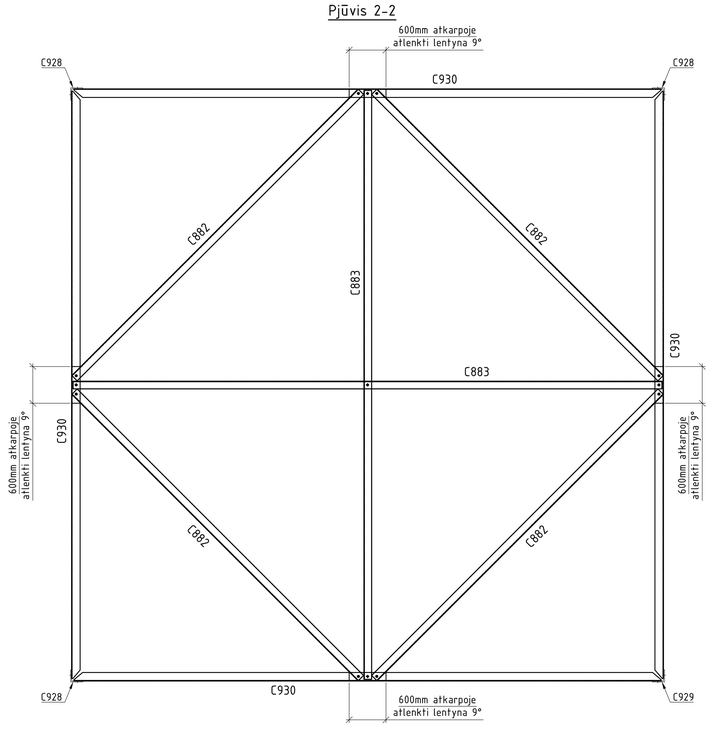

C874

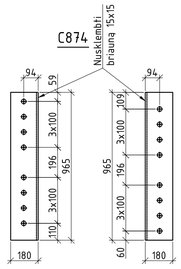

C888

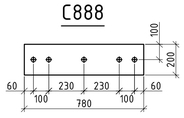

C954

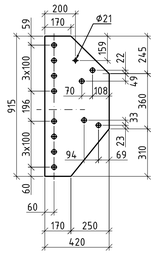

C959

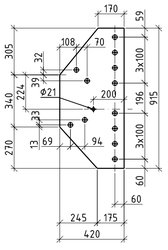

Medžiagų žiniaraštis

Poz.	Žymėjimas	Pavadinimas	Ilgis	Kiekis	Masė, kg		Pastabos
			mm	vnt	vieneto	visų	
		5m pakyla				6822,6	
C928	LST EN 10056-2:2006	L 200x200x16	5100	3	248,1	744,4	S355J2
C929	LST EN 10056-2:2006	L 200x200x16	5100	1	248,1	248,1	-/-/-
C877	LST EN 10056-2:2006	L 160x160x10	1034,3	4	255,2	1020,7	-/-/-
C878	LST EN 10056-2:2006	L 160x160x10	534,3	4	131,8	527,3	-/-/-
C879	LST EN 10056-2:2006	L 160x160x10	466,4	4	115,1	460,3	-/-/-
C880	LST EN 10056-2:2006	L 160x160x10	984,4	4	242,9	971,5	-/-/-
C930	LST EN 10056-2:2006	L 140x140x9	961,4	4	186,6	746,2	-/-/-
C882	LST EN 10056-2:2006	L 125x125x8	663,8	4	102,6	410,4	-/-/-
C883	LST EN 10056-2:2006	L 125x125x8	963,6	2	148,9	297,9	-/-/-
C963	LST EN 10056-2:2006	L 100x100x7	279,0	4	30,1	120,5	-/-/-
C874	LST EN 10056-2:2006	L 180x180x11	96,5	4	29,4	117,6	-/-/-
C954	LST EN 10025-2:2005	PI 420x10	91,5	4	30,2	120,7	-/-/-
C959	LST EN 10025-2:2005	PI 420x10	91,5	4	30,2	120,7	-/-/-
C888	LST EN 10025-2:2005	PI 200x10	78,0	4	12,2	49,0	-/-/-
C941		C941		4	173,5	693,9	
1	LST EN 10025-2:2005	PI 450x40	45,0	1	63,6	63,6	-/-/-
2	LST EN 10025-2:2005	PI 610x16	76,0	1	58,2	58,2	-/-/-
3	LST EN 10025-2:2005	PI 610x16	58,0	1	44,4	44,4	-/-/-
4	LST EN 10025-2:2005	PI 230x10	40,0	1	7,2	7,2	-/-/-
					Cinkavimas	259,26	
					Iš viso plieno	7081,84	

C877

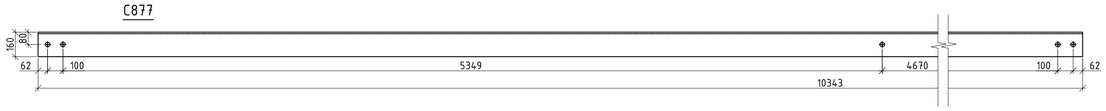

C878

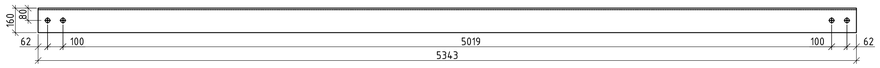

C879

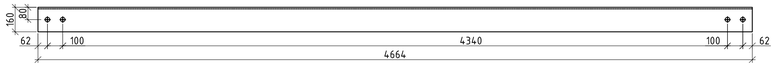

C880

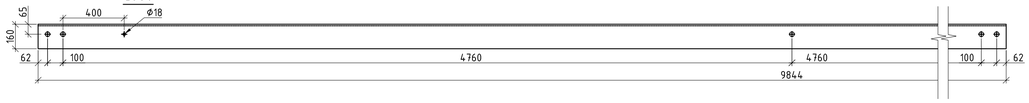

C930

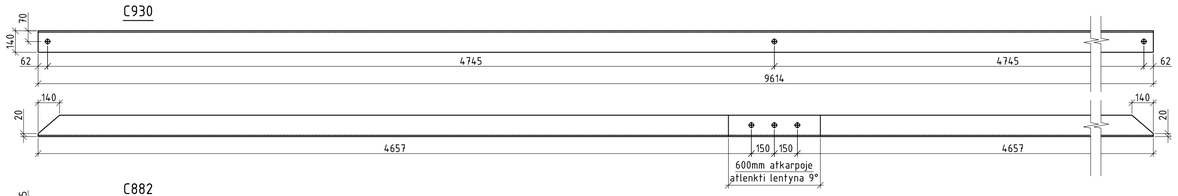

C882

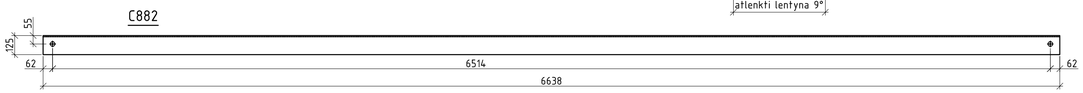

C883

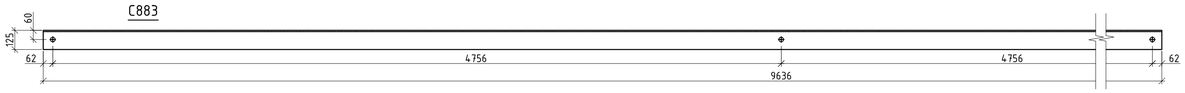

C963

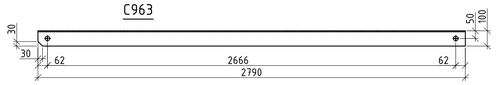

TAIP PASTATYTA:
Ypatingai aukštos statybos techninės priežiūros vadovui
Evaldas Pocius
Atestato Nr. 32357

Darius Palaima

TAIP PASTATYTA

PRITARIU STATYTI:
ypatingo statinio statybos techninės priežiūros vadovas
Evaldas Pocius
(atestato Nr. 32357)

NURODYMAI
1. Pagrindinius nurodymus konstrukcijoms žiūrėti atramų montavimo brėžiniuose.
2. Visos skylės Φ31, išskyrus atskirai nurodytas.
3. Visų nenurodytų virintinių siūlių storinai - 10mm.
4. Kampuočių lentynų kampai apipjaunami 48mm, išskyrus atskirai nurodytas.

Laida	Data	Laidos statusas. Keitimo priežastis (jei taikoma)	V. Pavardė	Parašas
0	2017-11	Statybai		

Atestato Nr.	ENERGETIKOS TINKLŲ INSTITUTAS	330 kV OL Jurbarkas - Biteėnai (tarp atramų Nr.1 - 79) rekonstravimo Jurbarko raj. sav. projektas	
21188	PV	D. Balakauskas	Atrama U330-1. 5m pakyla
27363	PDV	G. Žiogas	Laida: 0
	Inž.	T. Daukša	
LT	LITGRID AB	19500/1-01-DP-SK-2.B-3	Lapas: 1 / Lapų: 1

Data	Parašas	Pavardė	Proj. dalis
-		-	-

Atramos U330-1 9m pakyla

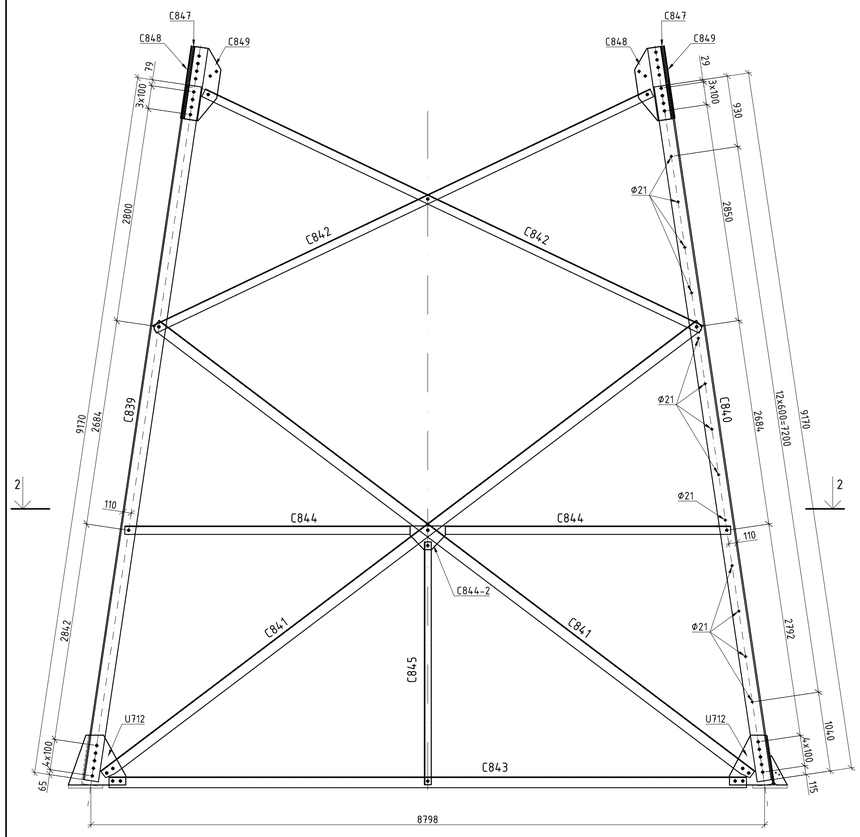

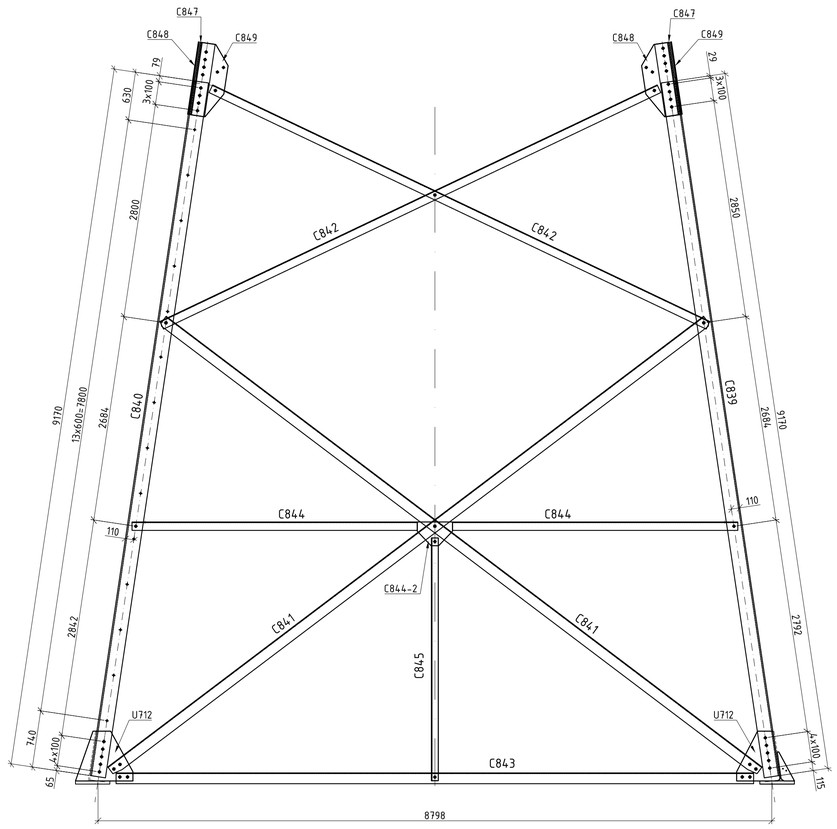

Pjūvis 2-2

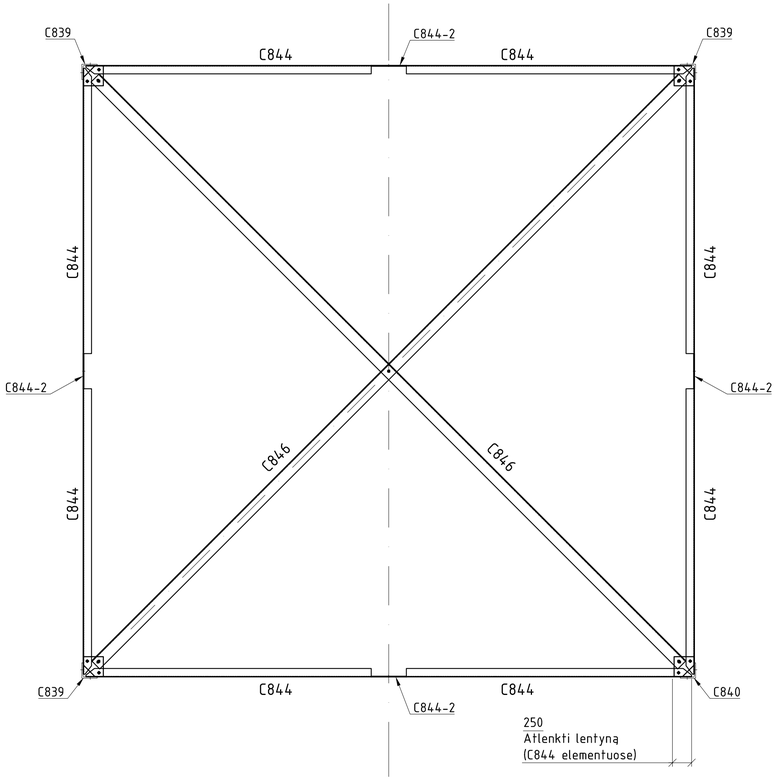

Atraminis mazgas U712

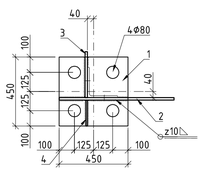

Poz. 2

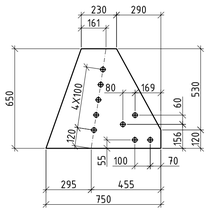

Poz. 3

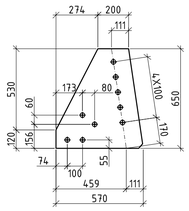

Poz. 4

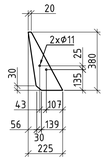

* Atraminio mazgo elementai reikalingi tik U330-1+9 atramai

C849

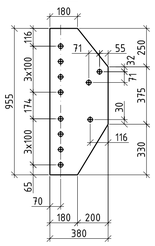

C848

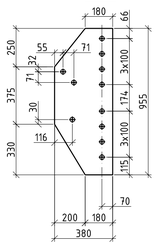

C844-2

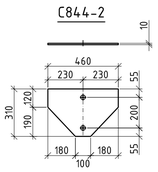

C850

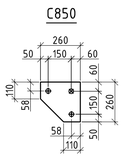

C847

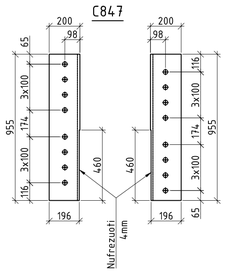

C841

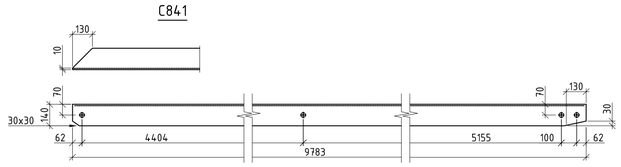

C842

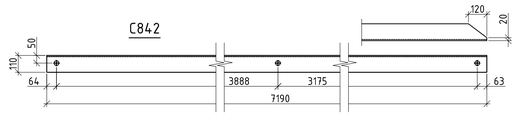

C843

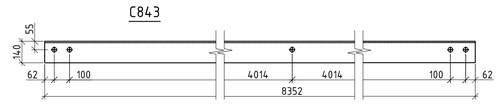

C844

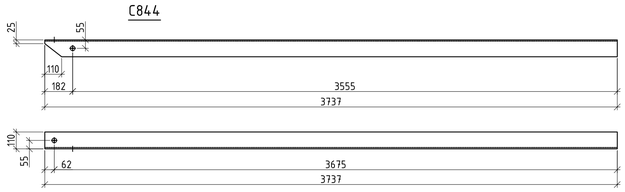

C845

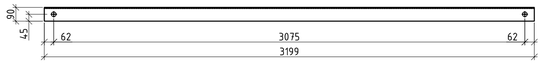

C846

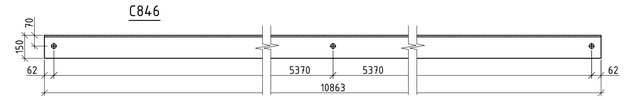

Medžiagų žiniaraštis

Poz.	Žymėjimas	Pavadinimas	Ilgis	Kiekis	Masė, kg		Pastabos
			mm	vnt	vieneto	visu	
		9m pakyla				5253,9	
C839	LST EN 10056-2:2006	L 200x200x16	9170	3	446,2	1338,5	S355J2
C840	LST EN 10056-2:2006	L 200x200x16	9170	1	446,2	446,2	-//-
C841	LST EN 10056-2:2006	L 140x140x9	9783	8	189,8	1518,7	-//-
C842	LST EN 10056-2:2006	L 110x110x8	7190	8	96,3	770,8	-//-
C844	LST EN 10056-2:2006	L 110x110x8	3737	4	50,1	200,3	-//-
C844-2	LST EN 10056-2:2005	Pl 310x10	460	4	11,2	44,8	
C846	LST EN 10056-2:2006	L 150x150x10	10863	2	249,8	499,7	-//-
C847	LST EN 10056-2:2006	L 200x200x16	955	4	46,5	185,9	-//-
C848	LST EN 10025-2:2005	Pl 380x10	955	4	28,5	114,0	-//-
C849	LST EN 10056-2:2006	Pl 380x10	955	4	28,5	114,0	-//-
C850	LST EN 10056-2:2006	Pl 260x10	260	4	5,3	21,2	-//-
					Cinkavimas	199,65	
					Iš viso plieno	5453,56	
		Tik atramai U330-1+9				1661,9	
C843	LST EN 10056-2:2006	L 140x140x9	8352	4	162,1	648,3	-//-
C845	LST EN 10056-2:2006	L 90x90x7	3199	4	30,8	123,3	-//-
U712		U712		4	178,1	712,2	
1	LST EN 10025-2:2005	Pl 450x40	450	1	63,6	63,6	-//-
2	LST EN 10025-2:2005	Pl 650x16	750	1	61,2	61,2	-//-
3	LST EN 10025-2:2005	Pl 570x16	650	1	46,5	46,5	-//-
4	LST EN 10025-2:2005	Pl 225x10	380	1	6,7	6,7	-//-
					Cinkavimas	262,80	
					Iš viso plieno	7178,64	

TAIP PASTATYTA:
Ypatingo statinio statybos techninės priežiūros vadovas
Evaldas Pocius
Atestato Nr. 32357

Darius Palaima

TAIP PASTATYTA

PRITARIU STATYTI:
ypatingo statinio statybos techninės priežiūros vadovas
Evaldas Pocius
(atestato Nr. 32357)

NURODYMAI
1. Pagrindinius nurodymus konstrukcijoms žiūrėti atramų montavimo brėžiniuose.
2. Visos skylės Φ31, išskyrus atskirai nurodytas.
3. Visų nenurodytų virintinių siūlių storiniai - 8mm.
4. Kampuočių lentynų kampai apipjaunami 48mm, išskyrus atskirai nurodytas.

0	2017-11	Statybai		
Laida	Data	Laidos statusas. Keitimo priežastis (jei taikoma)	V. Pavardė	Parašas

Atestato Nr. — ENERGETIKOS TIRIAMŲJŲ INSTITUTAS

330 kV OL Jurbarkas - Bitėnai (tarp atramų Nr.1 - 79) rekonstravimo Jurbarko raj. sav. projektas

21188	PV	D. Balakauskas	
27363	PDV	G. Žiogas	
	Inž.	T. Daukša	

Atrama U330-1. 9m pakyla — Laida: 0

LT — LITGRID AB — 19500/1-01-DP-SK-2.B-4 — Lapas: 1 — Lapų: 1

Data	-	
Parašas		
Pavardė	-	
Proj. dalis	-	

Apatinė sekcija

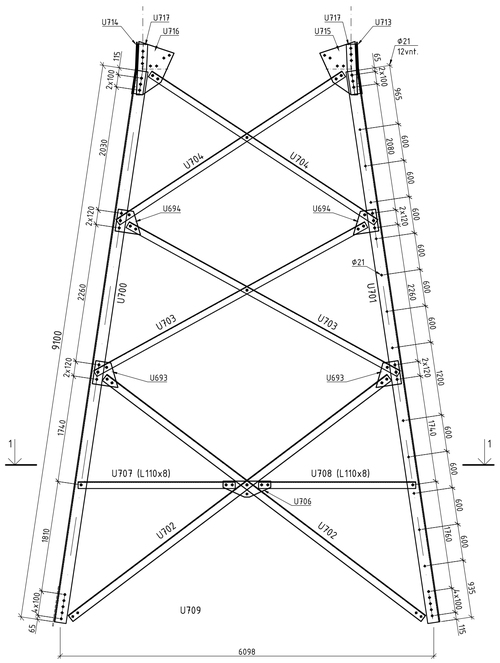

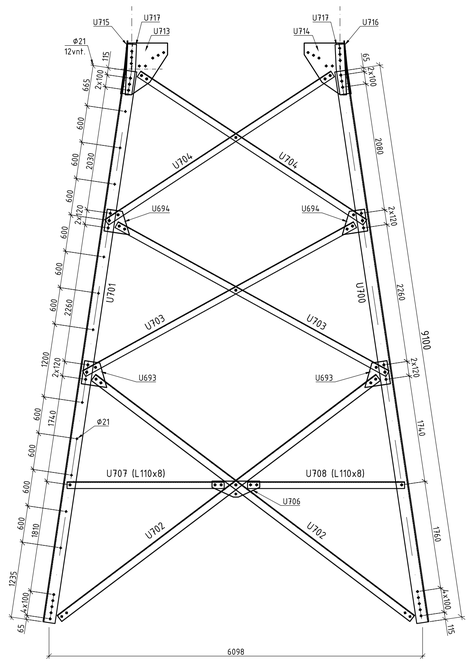

Pjūvis 1-1

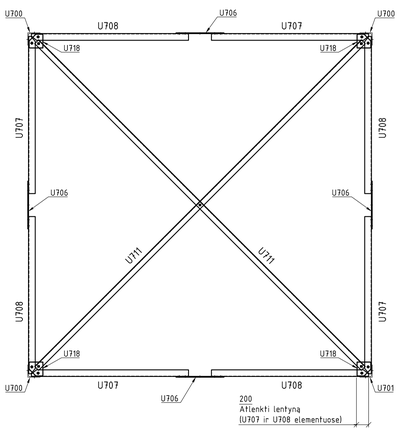

U713

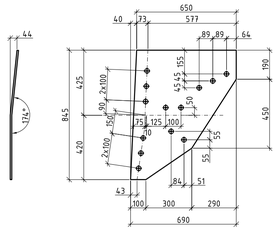

U715

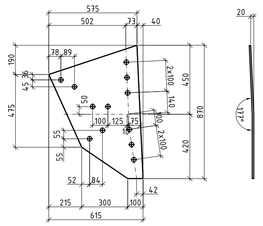

U714

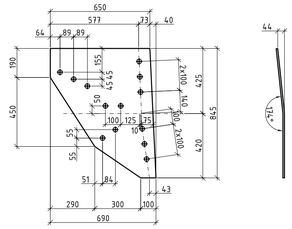

U716

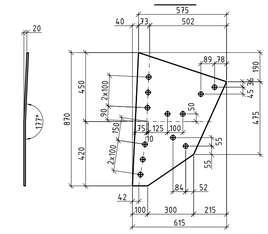

U702

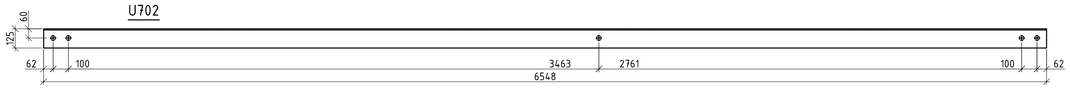

U703

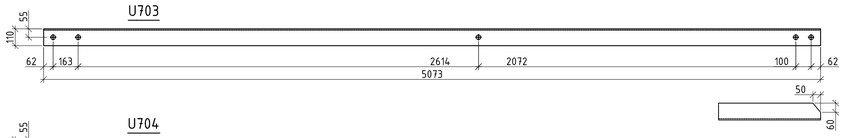

U704

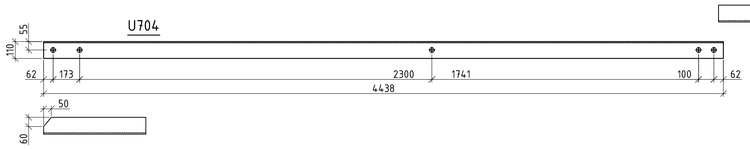

U707 (U708 veidrodinis U707)

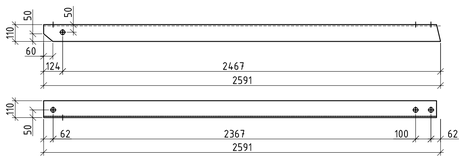

U711

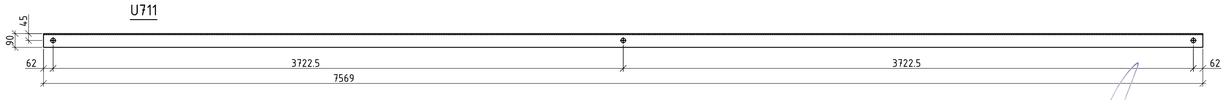

P706

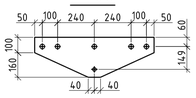

U694

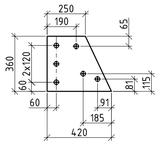

U718

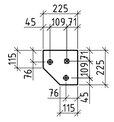

U693

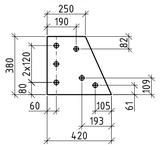

U717

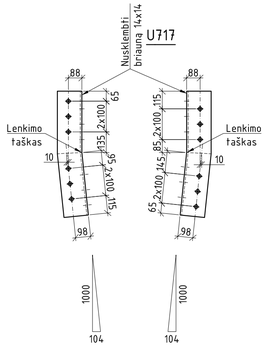

Medžiagų žiniaraštis							
Poz.	Žymėjimas	Pavadinimas	Ilgis	Kiekis	Masė, kg		Pastabos
			mm	vnt	vieneto	visu	
		Apatinė sekcija				4299,9	
U700	LST EN 10056-2:2006	L 200x200x12	9100	3	336,5	1009,4	S355J2
U693	LST EN 10025-2:2005	Pl 380x10	420	8	12,5	100,2	-/-/-
U694	LST EN 10025-2:2005	Pl 360x10	420	8	11,9	95,0	-/-/-
U701	LST EN 10056-2:2006	L 200x200x12	9100	1	336,5	336,5	-/-/-
U706	LST EN 10025-2:2005	Pl 250x10	780	4	15,3	61,2	-/-/-
U702	LST EN 10056-2:2006	L 125x125x8	6548	8	101,2	809,7	-/-/-
U703	LST EN 10056-2:2006	L 110x110x8	5073	8	68,0	543,8	-/-/-
U704	LST EN 10056-2:2006	L 110x110x8	4438	8	59,5	475,8	-/-/-
U707	LST EN 10056-2:2006	L 110x110x8	2591	4	34,7	138,9	-/-/-
U708	LST EN 10056-2:2006	L 110x110x8	2591	4	34,7	138,9	-/-/-
U711	LST EN 10056-2:2006	L 90x90x7	7569	2	73,0	145,9	-/-/-
U713	LST EN 10025-2:2005	Pl 690x10	845	2	45,8	91,5	-/-/-
U714	LST EN 10025-2:2005	Pl 690x10	845	2	45,8	91,5	-/-/-
U715	LST EN 10025-2:2005	Pl 615x10	870	2	42,0	84,0	-/-/-
U716	LST EN 10025-2:2005	Pl 615x10	870	2	42,0	84,0	-/-/-
U717	LST EN 10056-2:2006	L 160x160x10	820	4	20,2	80,9	-/-/-
U718	LST EN 10025-2:2005	Pl 225x8	225	4	3,2	12,7	-/-/-
					Cinkavimas	163,40	
					Iš viso plieno	4463,30	

TAIP PASTATYTA:
Ypatingo statinio statybos techninės priežiūros vadovas
Evaldas Pocius
Atestato Nr. 32357

Darius Palaima

TAIP PASTATYTA

NURODYMAI
1. Pagrindinius nurodymus konstrukcijoms žiūrėti atramų montavimo brėžiniuose.
2. Visos skylės Ø31, išskyrus atskirai nurodytas.
3. Visų nenurodytų virintinių siūlių statiniai – 10mm.
4. Kampuočių lentynų kampai apipjaunami 48mm, išskyrus atskirai nurodytas.

PRITARIU STATYTI:
ypatingo statinio statybos techninės priežiūros vadovas
Evaldas Pocius
(atestato Nr. 32357)

Data	Parašas	Pavardė	Proj. dalis
-		-	-

Laida	Data	Laidos statusas. Keitimo priežastis (jei taikoma)	V. Pavardė	Parašas
0	2017-11	Statybai		

Atestato Nr.				330 kV OL Jurbarkas – Bitėnai (tarp atramų Nr.1 – 79) rekonstravimo Jurbarko raj. sav. projektas	
21188	PV	D. Balakauskas		Atrama U330-1+9. Apatinė sekcija	Laida 0
27363	PDV	G. Žiogas			
	Inž.	T. Daukša			
LT	LITGRID AB			19500/1-01-DP-SK-2.B-5	Lapas 1 / Lapų 1

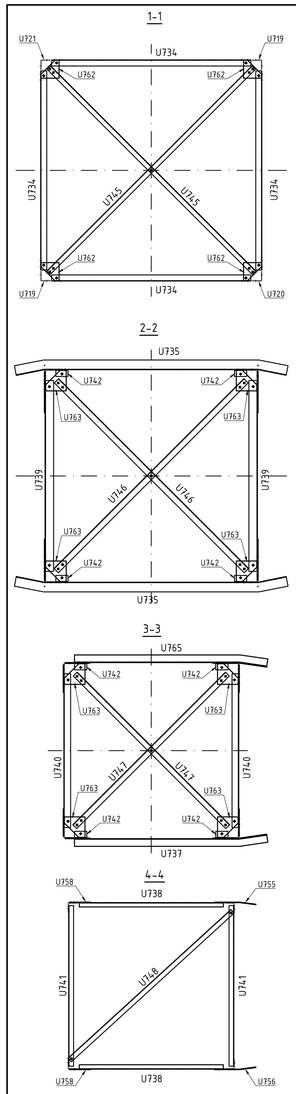

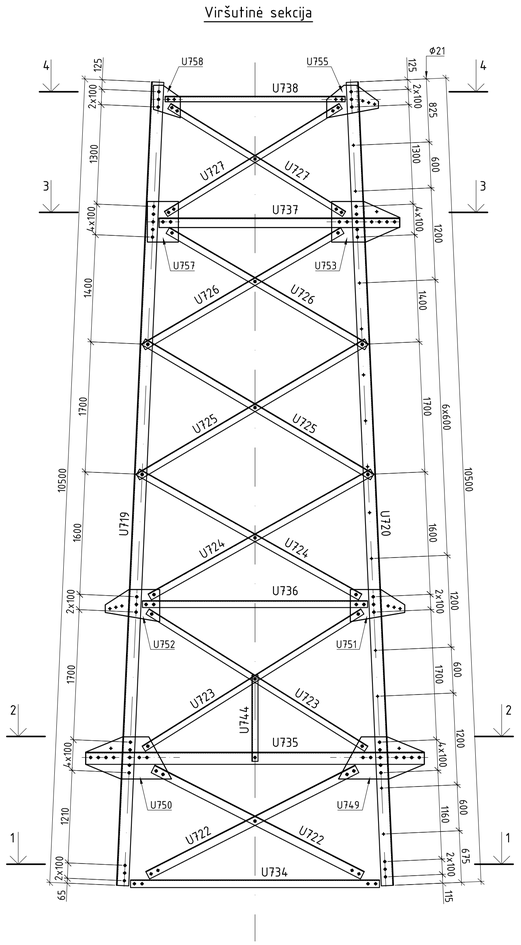

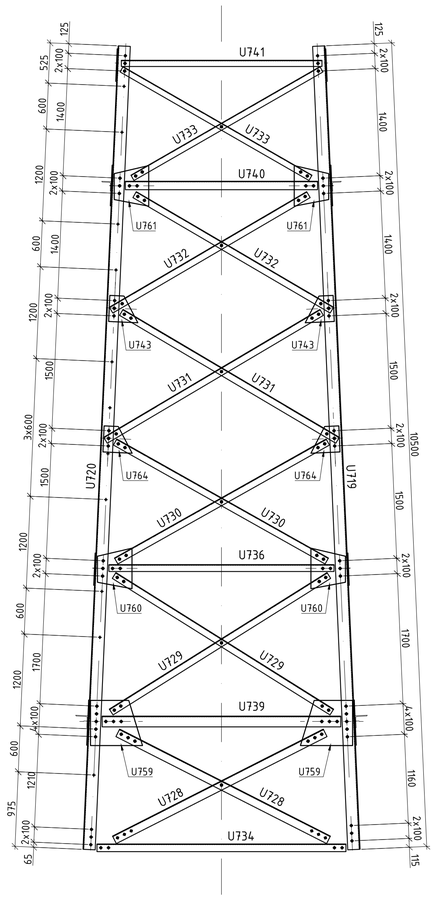

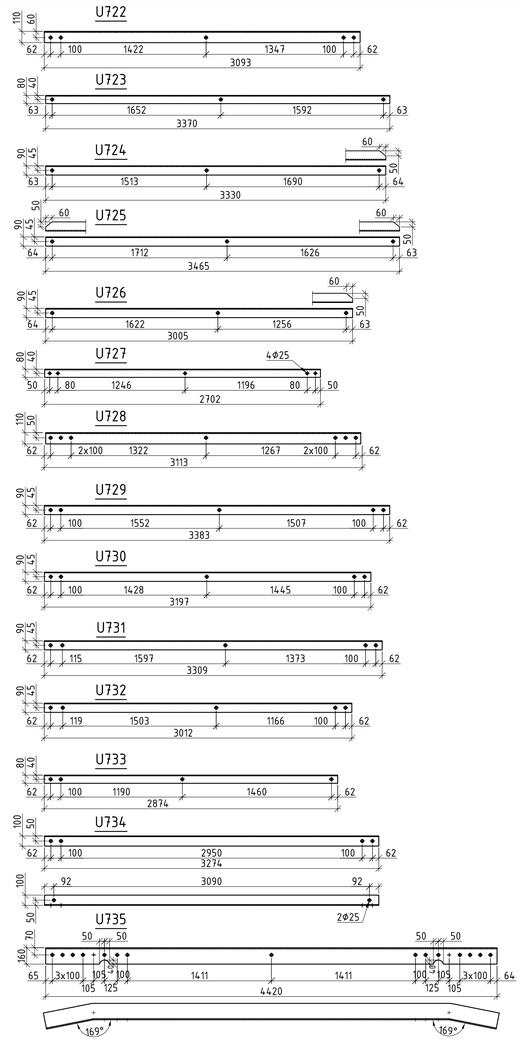

Medžiagų žiniaraštis							
Poz.	Žymėjimas	Pavadinimas	Ilgis	Kiekis	Masė, kg		Pastabos
			mm	vnt	vieneto	visu	
		Viršutinė sekcija				4534,3	
U719	LST EN 10056-2:2006	L 160x160x10	10500	2	259,1	518,1	S355J2
U720	LST EN 10056-2:2006	L 160x160x10	10500	1	259,1	259,1	-//-
U721	LST EN 10056-2:2006	L 160x160x10	10500	1	259,1	259,1	-//-
U722	LST EN 10056-2:2006	L 110x110x8	3093	4	41,4	165,8	-//-
U723	LST EN 10056-2:2006	L 80x80x6	3370	4	24,8	99,2	-//-
U724	LST EN 10056-2:2006	L 90x90x7	3330	4	32,1	128,4	-//-
U725	LST EN 10056-2:2006	L 90x90x7	3465	4	33,4	133,6	-//-
U726	LST EN 10056-2:2006	L 90x90x7	3005	4	29,0	115,9	-//-
U727	LST EN 10056-2:2006	L 80x80x6	2702	4	19,9	79,5	-//-
U728	LST EN 10056-2:2006	L 110x110x8	3113	4	41,7	166,9	-//-
U729	LST EN 10056-2:2006	L 90x90x7	3383	4	32,6	130,4	-//-
U730	LST EN 10056-2:2006	L 90x90x7	3197	4	30,8	123,3	-//-
U731	LST EN 10056-2:2006	L 90x90x7	3309	4	31,9	127,6	-//-
U732	LST EN 10056-2:2006	L 90x90x7	3012	4	29,0	116,1	-//-
U733	LST EN 10056-2:2006	L 80x80x6	2874	4	21,2	84,6	-//-
U734	LST EN 10056-2:2006	L 100x100x7	3274	4	35,3	141,4	-//-
U735	LST EN 10056-2:2006	L 160x160x10	4420	2	109,0	218,1	-//-
U736	LST EN 10056-2:2006	L 90x90x7	2969	4	28,6	114,5	-//-
U737	LST EN 10056-2:2006	L 125x125x8	3152	1	48,7	48,7	-//-
U738	LST EN 10056-2:2006	L 70x70x6	2350	2	15,0	30,1	-//-
U739	LST EN 10056-2:2006	L 140x140x9	3143	2	61,0	122,0	-//-
U740	LST EN 10056-2:2006	L 110x110x8	2528	2	33,9	67,8	-//-
U741	LST EN 10056-2:2006	L 80x80x6	2644	2	19,5	38,9	-//-
U742	LST EN 10056-2:2006	L 110x110x8	200	8	2,7	21,4	-//-
U743	LST EN 10025-2:2005	PI 340x10	380	4	10,1	40,6	-//-
U744	LST EN 10056-2:2006	L 80x80x6	1127	2	8,3	16,6	-//-
U745	LST EN 10056-2:2006	L 80x80x6	4780	2	35,2	70,4	-//-
U746	LST EN 10056-2:2006	L 100x100x7	4406	2	47,6	95,1	-//-
U747	LST EN 10056-2:2006	L 90x90x7	3542	2	34,1	68,3	-//-
U748	LST EN 10056-2:2006	L 80x80x6	3629	1	26,7	26,7	-//-
U749	LST EN 10025-2:2005	PI 550x10	1120	2	48,4	96,7	-//-
U750	LST EN 10025-2:2005	PI 550x10	1120	2	48,4	96,7	-//-
U751	LST EN 10025-2:2005	PI 420x10	710	2	23,4	46,8	-//-
U752	LST EN 10025-2:2005	PI 420x10	710	2	23,4	46,8	-//-
U753	LST EN 10025-2:2005	PI 530x10	890	1	37,0	37,0	-//-
U754	LST EN 10025-2:2005	PI 530x10	890	1	37,0	37,0	-//-
U755	LST EN 10025-2:2005	PI 425x10	675	1	22,5	22,5	-//-
U756	LST EN 10025-2:2005	PI 425x10	675	1	22,5	22,5	-//-
U757	LST EN 10025-2:2005	PI 405x10	530	2	16,9	33,7	-//-
U758	LST EN 10025-2:2005	PI 350x10	425	2	11,7	23,4	-//-
U759	LST EN 10025-2:2005	PI 590x10	680	4	31,5	126,0	-//-
U760	LST EN 10025-2:2005	PI 450x10	530	4	18,7	74,9	-//-
U761	LST EN 10025-2:2005	PI 450x10	530	4	18,7	74,9	-//-
U762	LST EN 10025-2:2005	PI 295x8	295	4	5,5	21,9	-//-
U763	LST EN 10025-2:2005	PI 335x8	335	8	7,0	56,4	-//-
U764	LST EN 10025-2:2005	PI 340x10	380	4	10,1	40,6	-//-
U765	LST EN 10056-2:2006	L 125x125x8	3152	1	48,7	48,7	-//-
				Cinkavimas		172,30	
				Iš viso plieno		4706,57	

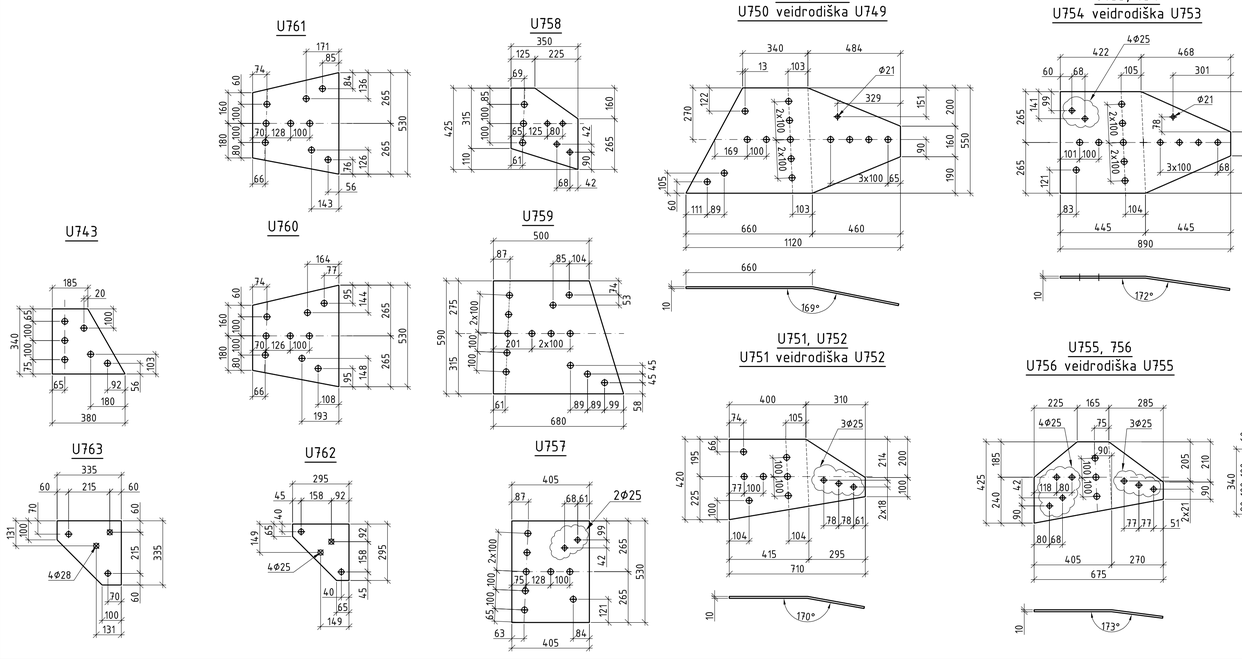

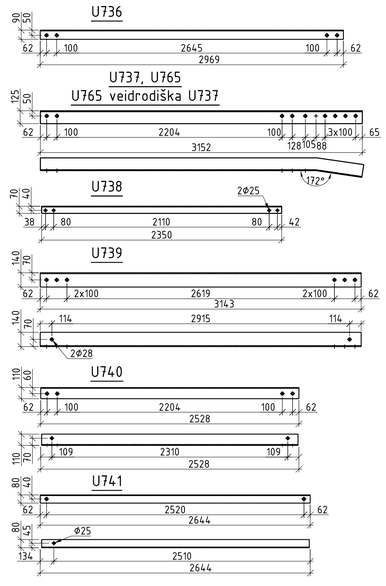

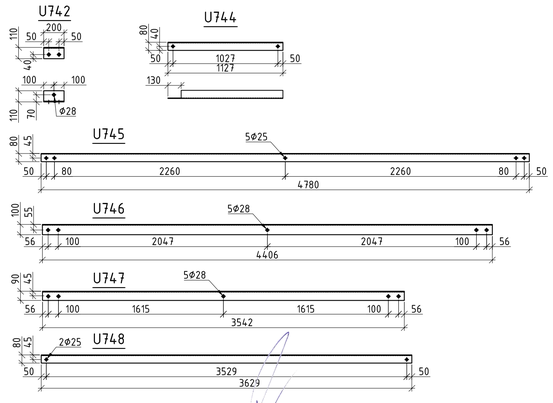

TAIP PASTATYTA:
Ypatingas statinio statybos techninės priežiūros vadovas
Evaldas Pocius
Atestato Nr. 32357

Darius Palaima

TAIP PASTATYTA

PRITARIU STATYTI:
ypatingo statinio statybos techninės priežiūros vadovas
Evaldas Pocius
(atestato Nr. 32357)

NURODYMAI

1. Pagrindinius nurodymus konstrukcijoms žiūrėti atramų montavimo brėžiniuose.
2. Visos skylės Ø31, išskyrus atskirai nurodytas.
3. Visų nenurodytų virintinių siūlių storiai - 8mm.
4. Kampuočių lentynų kampai apipjaunami 48mm, išskyrus atskirai nurodytas.

0	2017-11	Statybai		
Laida	Data	Laidos statusas. Keitimo priežastis (jei taikoma)	V. Pavardė	Parašas

Atestato Nr.	ETI ENERGETIKOS TIRKLŲ INSTITUTAS	330 kV OL Jurbarkas - Bitėnai (tarp atramų Nr.1 - 79) rekonstravimo Jurbarko raj. sav. projektas	
21188	PV	D. Balakauskas	Atrama U330-1. Viršutinė sekcija	Laida 0
27363	PDV	G. Žiogas		
	Inž.	T. Daukša		
LT	LITGRID AB	19500/1-01-DP-SK-2.B-6	Lapas 1	Lapų 1

Proj. dalis	-	
Pavardė	-	
Parašas	-	
Data	-	

Atramos U330-1
troso laikiklis

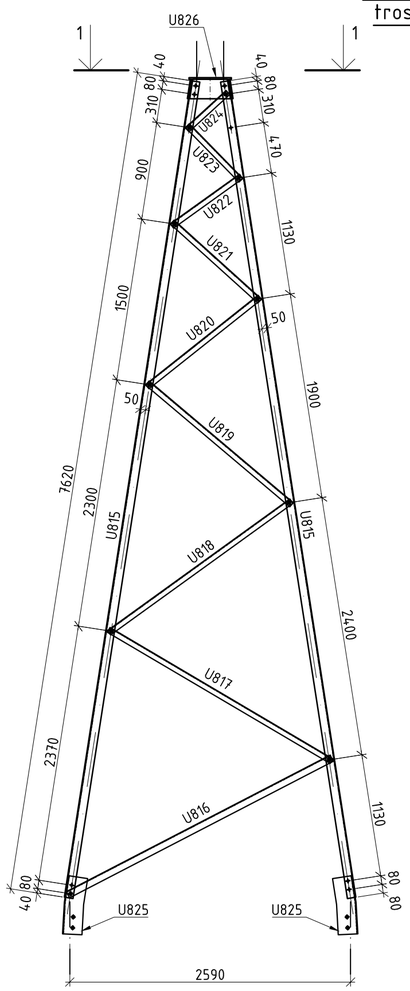

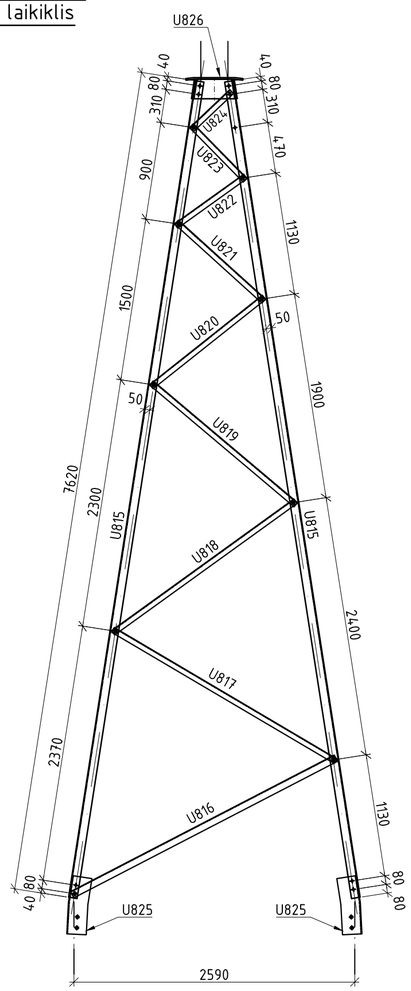

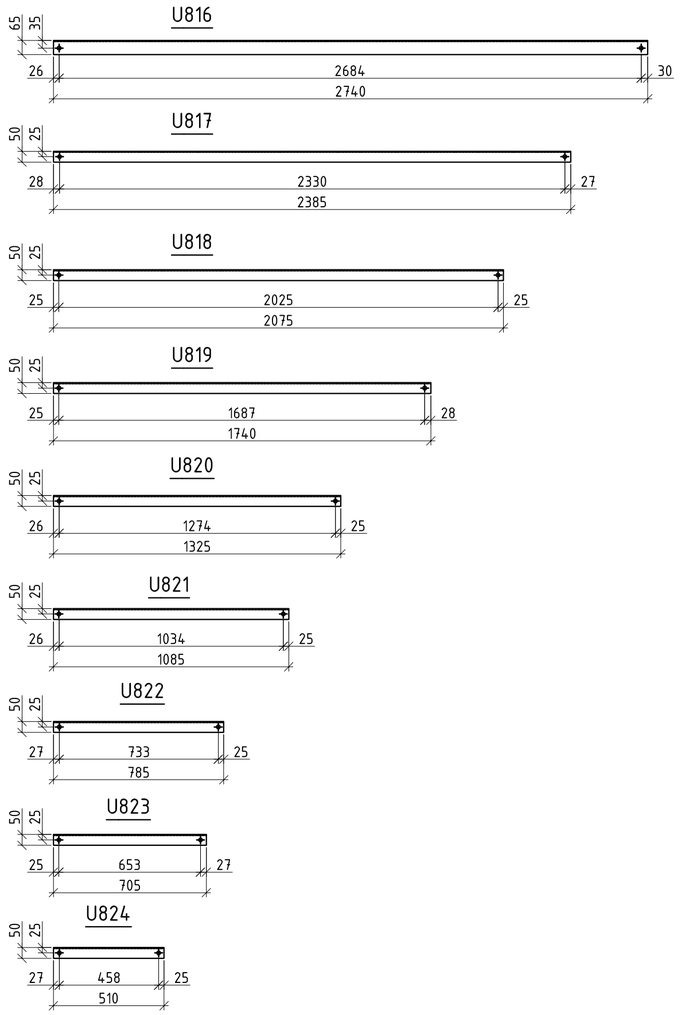

Medžiagų žiniaraštis

Poz.	Žymėjimas	Pavadinimas	Ilgis	Kiekis	Masė, kg		Pastabos
			mm	vnt	vieneto	visų	
		Troso laikiklis				**274,6**	
U815	LST EN 10056-2:2006	L 80x80x6	4810	2	35,4	70,8	S355J2
U816	LST EN 10056-2:2006	L 65x65x5	4810	2	23,9	47,8	-//-
U817	LST EN 10056-2:2006	L 50x50x4	2125	2	6,5	13,0	-//-
U818	LST EN 10056-2:2006	L 50x50x4	1745	4	5,3	21,3	-//-
U819	LST EN 10056-2:2006	L 50x50x4	1425	4	4,4	17,4	-//-
U820	LST EN 10056-2:2006	L 50x50x4	955	2	2,9	5,8	-//-
U821	LST EN 10056-2:2006	L 50x50x4	2170	2	6,6	13,3	-//-
U822	LST EN 10056-2:2006	L 50x50x4	985	2	3,0	6,0	-//-
U823	LST EN 10056-2:2006	L 50x50x4	680	4	2,1	8,3	-//-
U824	LST EN 10056-2:2006	L 50x50x4	1030	4	3,1	12,6	-//-
U825	LST EN 10025-2:2005	L140x140x9	790	1	15,3	15,3	-//-
U826		U826		1	43,0	43,0	
1	LST EN 10025-2:2005	Pl 390x16	530	1	26,0	26,0	-//-
2	LST EN 10025-2:2005	Pl 180x8	376	4	4,3	17,0	-//-
					Cinkavimas	10,44	
					Iš viso plieno	**285,05**	

Poz. 1

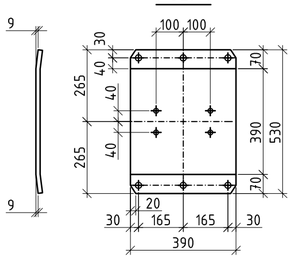

Poz. 2

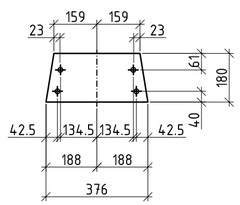

1-1

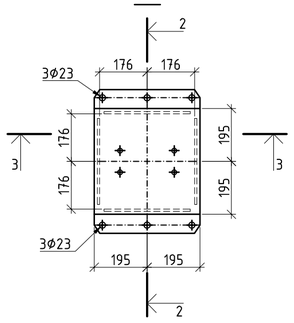

2-2

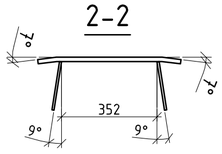

3-3

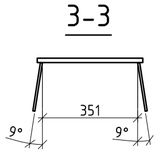

U825

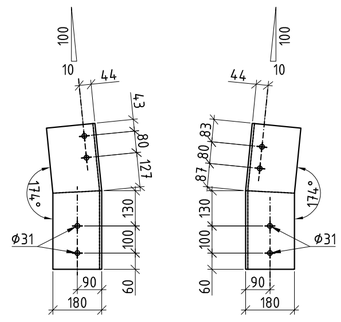

TAIP PASTATYTA:
Ypatingo statinio statybos
techninės priežiūros vadovas
Evaldas Pocius
Atestato Nr. 32357

Darius Palaima

TAIP PASTATYTA

NURODYMAI

1. Pagrindinius nurodymus konstrukcijoms žiūrėti atramų montavimo brėžiniuose.
2. Visos skylės Ø18, išskyrus atskirai nurodytas.
3. Visų nenurodytų virintinių siūlių storiniai - 6mm. Virinama tik U826 detalė.
4. Kampuočių lentynų kampai apipjaunami 25mm, išskyrus atskirai nurodytas.

PRITARIU STATYTI:
ypatingo statinio statybos
techninės priežiūros vadovas
Evaldas Pocius
(atestato Nr. 32357)

Laida	Data	Laidos statusas. Keitimo priežastis (jei taikoma)	V. Pavardė	Parašas
0	2017-11	Statybai		

Atestato Nr.	ENERGETIKOS TINKLŲ INSTITUTAS		330 kV OL Jurbarkas - Bitėnai (tarp atramų Nr.1 - 79) rekonstravimo Jurbarko raj. sav. projektas
21188	PV	D. Balakauskas	Atrama U330-1. Troso laikiklis — Laida 0
27363	PDV	G. Žiogas	
	Inž.	T. Daukša	
LT	LITGRID AB		19500/1-01-DP-SK-2.B-7 — Lapas 1, Lapų 1

Data	-
Parašas	
Pavardė	-
Proj. dalis	-

2-2

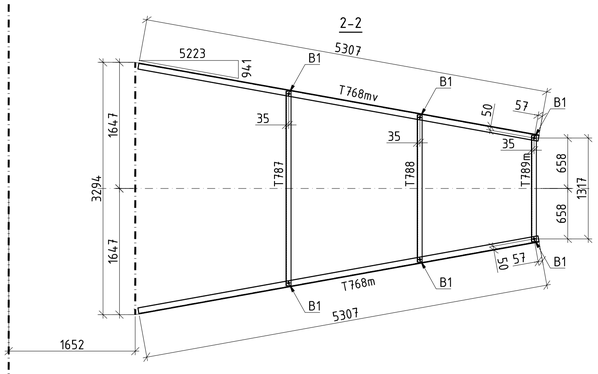

3-3

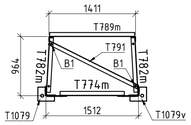

Modifikuota traversa L=7,050m

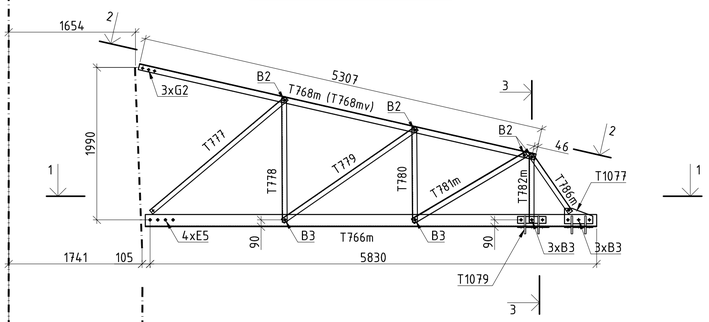

1-1

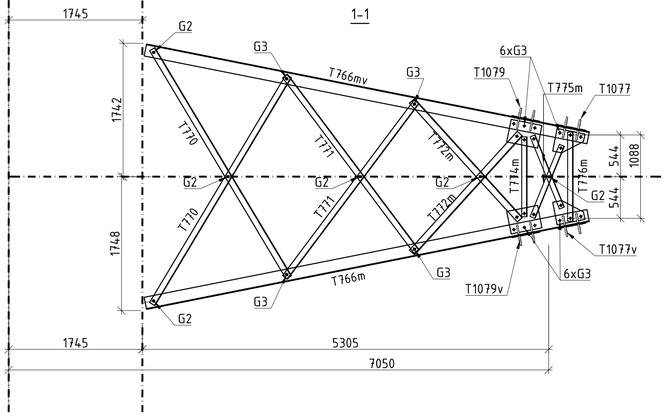

T768m. U768mv veidrodiška U768m

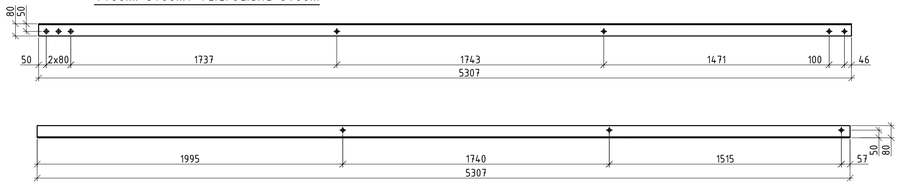

T766m
Pozicija T766mv veidrodiška pozicijai T766

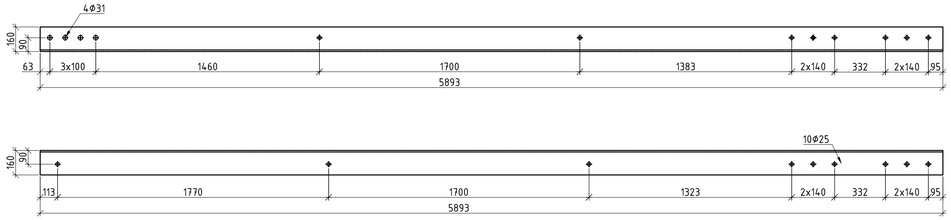

T770

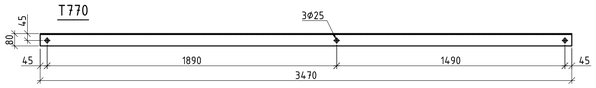

T771

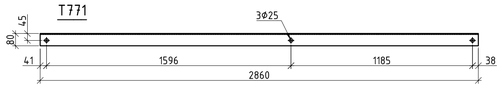

T772m

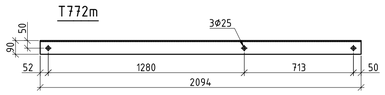

T774m

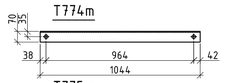

T775m

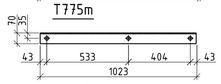

T776m

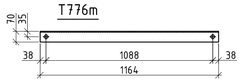

T777

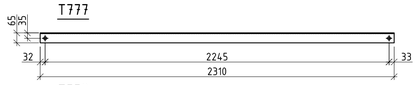

T778

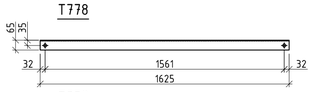

T779

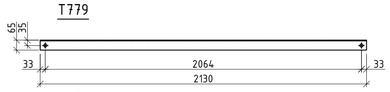

T780

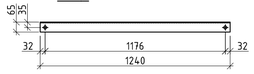

T781m

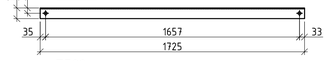

T782m

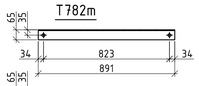

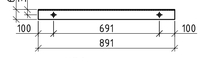

T786m

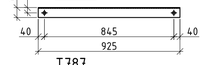

T787

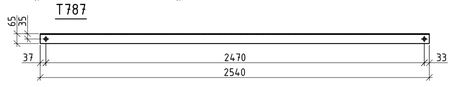

T788

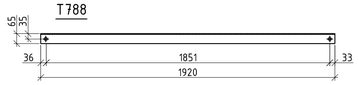

T789m

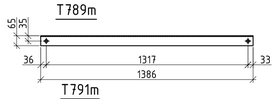

T791m

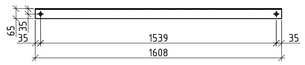

T1079
Pozicija T1079v veidrodiška pozicijai T1079

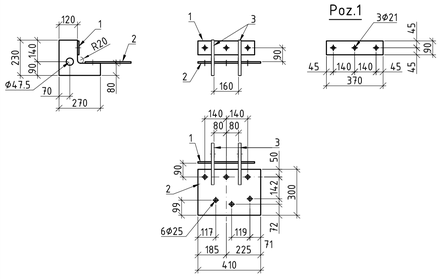

T1077
Pozicija T1077v veidrodiška pozicijai T1077

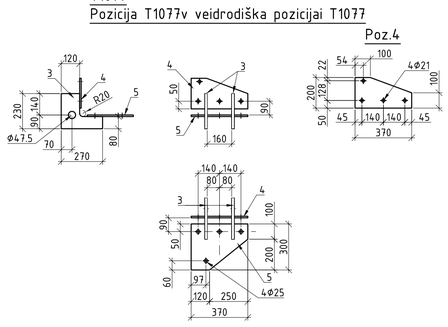

NURODYMAI

1. Pagrindinius nurodymus konstrukcijoms žiūrėti atramų montavimo brėžiniuose.
2. Visos skylės Ø21, išskyrus atskirai nurodytas.
3. Kampuočių lentynų kampai apipjaunami 33mm, išskyrus atskirai nurodytas.

TAIP PASTATYTA:
Ypatingo statinio statybos techninės priežiūros vadovas
Evaldas Pocius
Atestato Nr. 32357

Darius Palaima

TAIP PASTATYTA

PRITARIU STATYTI:
ypatingo statinio statybos techninės priežiūros vadovas
Evaldas Pocius
(atestato Nr. 32357)

Medžiagų žiniaraštis

Poz.	Žymėjimas	Pavadinimas	Ilgis mm	Kiekis vnt	Masė, kg vieneto	Masė, kg visu	Pastabos
		Traversa L=7,05 m				795,4	
T766m	LST EN 10056-2:2006	L 160x160x10	5893	1	145,4	145,4	S355J2
T766mv	LST EN 10056-2:2006	L 160x160x10	5893	1	145,4	145,4	-//-
T768m	LST EN 10056-2:2006	L 80x80x6	5307	1	39,1	39,1	-//-
T768mv	LST EN 10056-2:2006	L 80x80x6	5307	1	39,1	39,1	-//-
T770	LST EN 10056-2:2006	L 80x80x6	3470	2	25,5	51,1	-//-
T771	LST EN 10056-2:2006	L 80x80x6	2860	2	21,0	42,1	-//-
T772m	LST EN 10056-2:2006	L 90x90x7	2094	2	20,2	40,4	-//-
T774m	LST EN 10056-2:2006	L 70x70x6	1044	1	6,7	6,7	-//-
T775m	LST EN 10056-2:2006	L 70x70x6	1023	2	6,5	13,1	-//-
T776m	LST EN 10056-2:2006	L 70x70x6	1164	1	7,4	7,4	-//-
T777	LST EN 10056-2:2006	L 65x65x5	2310	2	11,5	23,0	-//-
T778	LST EN 10056-2:2006	L 65x65x5	1625	2	8,1	16,2	-//-
T779	LST EN 10056-2:2006	L 65x65x5	2130	2	10,6	21,2	-//-
T780	LST EN 10056-2:2006	L 65x65x5	1240	2	6,2	12,3	-//-
T781m	LST EN 10056-2:2006	L 70x70x6	1725	2	11,0	22,1	-//-
T782m	LST EN 10056-2:2006	L 65x65x5	891	2	4,4	8,9	-//-
T786m	LST EN 10056-2:2006	L 65x65x5	925	2	4,6	9,2	-//-
T787	LST EN 10056-2:2006	L 65x65x5	2540	1	12,6	12,6	-//-
T788	LST EN 10056-2:2006	L 65x65x5	1920	1	9,5	9,5	-//-
T789m	LST EN 10056-2:2006	L 65x65x5	1386	1	6,9	6,9	-//-
T791m	LST EN 10056-2:2006	L 65x65x5	1608	1	8,0	8,0	-//-
T1077		T1077, T1077v		2	30,1	60,2	
3	LST EN 10025-2:2005	PI 230x16	270	2	7,8	15,6	-//-
4	LST EN 10025-2:2005	PI 200x10	370	1	5,8	5,8	-//-
5	LST EN 10025-2:2005	PI 300x10	370	1	8,7	8,7	-//-
T1079		T1079, T1079v		2	27,9	55,7	
1	LST EN 10025-2:2005	PI 90x10	370	1	2,6	2,6	-//-
2	LST EN 10025-2:2005	PI 300x10	410	1	9,7	9,7	-//-
3	LST EN 10025-2:2005	PI 230x16	270	2	7,8	15,6	-//-
					Cinkavimas	34,63	
					Iš viso plieno	830,02	

Laida	Data	Laidos statusas. Keitimo priežastis (jei taikoma)	V. Pavardė	Parašas
0	2017-11	Statybos leidimui (konkursui)		

Atestato Nr. — ENERGETIKOS TINKLŲ INSTITUTAS

330 kV OL Jurbarkas - Bitėnai (tarp atramų Nr.1 - 79) rekonstravimo Jurbarko raj. sav. projektas

21188	PV	D. Balakauskas
27363	PDV	G. Žiogas
	Inž.	J. Sirtautas

Atrama U330-1. Modifikuota traversa L=7,050m — Laida 0

19500/1-01-DP-SK-2.B-8 — Lapas 1 — Lapų 1

LT — LITGRID AB

Data	-
Parašas	
Pavardė	-
Proj. dalis	-

2-2 M1:50

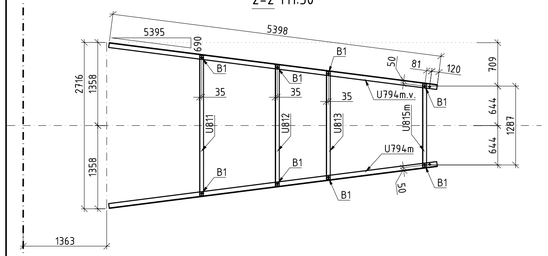

Modifikuota traversa L=4,350m

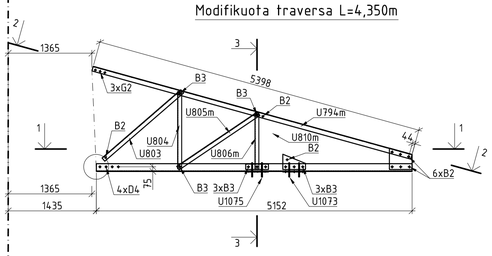

1-1 M1:50

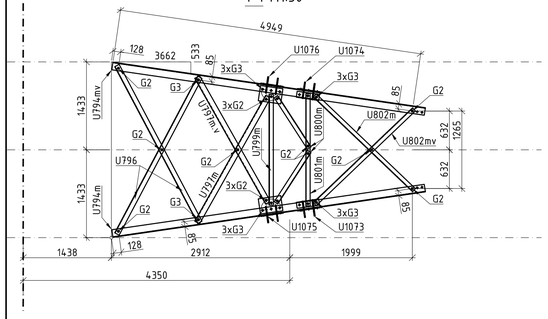

3-3 M1:50

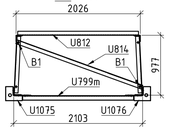

Pozicija U792m.U792mv veidrodiška U792m

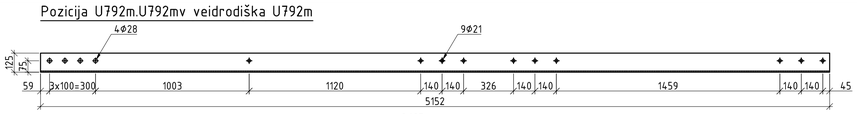

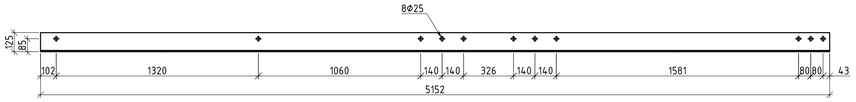

U796

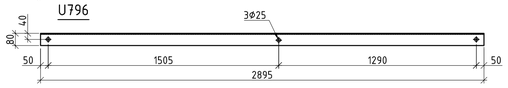

U815

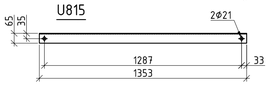

U797m ir U797m.v.

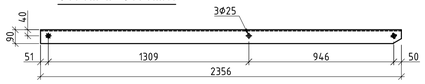

U799m

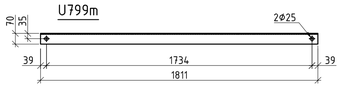

U800m

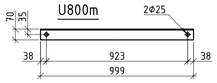

U801m

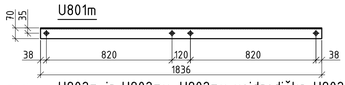

U802m ir U802mv. U802mv veidrodiška U802m

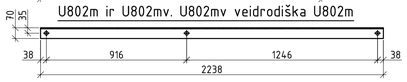

U803

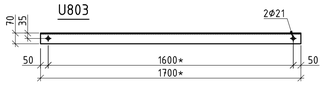

*-tikslinti ilgį

U804

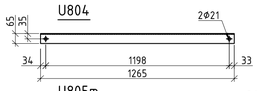

U805m

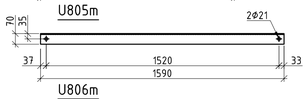

U806m

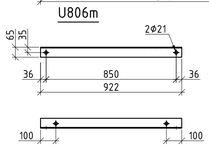

U810m

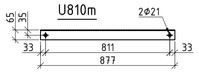

U794m. U794mv veidrodiška U794m

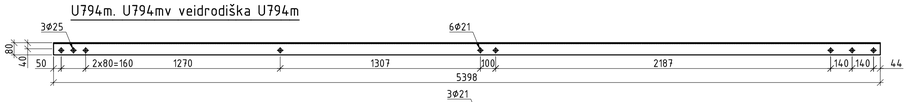

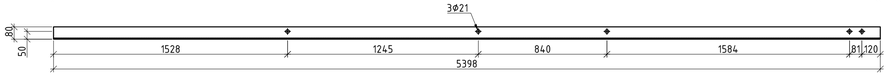

U811

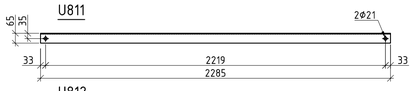

U812

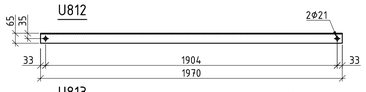

U813

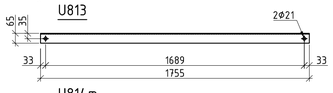

U814m

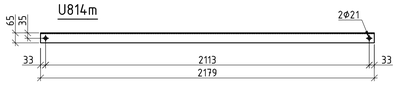

Medžiagų žiniaraštis

Poz.	Žymėjimas	Pavadinimas	Ilgis mm	Kiekis vnt	Masė, kg vieneto	Masė, kg visu	Pastabos
		Traversa L=4,35 m				511,4	
U792m	LST EN 10056-2:2006	L 125x125x8	5152	1	79,6	79,6	S355J2
U792mv	LST EN 10056-2:2006	L 125x125x8	5152	1	79,6	79,6	-//-
U794m	LST EN 10056-2:2006	L 80x80x6	5398	1	39,7	39,7	-//-
U794mv	LST EN 10056-2:2006	L 80x80x6	5398	1	39,7	39,7	-//-
U786	LST EN 10056-2:2006	L 80x80x6	2895	2	21,3	42,6	-//-
U797m	LST EN 10056-2:2006	L 90x90x7	2356	1	22,7	22,7	-//-
U797mv	LST EN 10056-2:2006	L 90x90x7	2356	1	22,7	22,7	-//-
U799m	LST EN 10056-2:2006	L 70x70x6	1811	1	11,6	11,6	-//-
U800m	LST EN 10056-2:2006	L 70x70x6	999	2	6,4	12,8	-//-
U801m	LST EN 10056-2:2006	L 70x70x6	1836	1	11,7	11,7	-//-
U802m	LST EN 10056-2:2006	L 70x70x6	2238	1	14,3	14,3	-//-
U802mv	LST EN 10056-2:2006	L 70x70x6	2238	1	14,3	14,3	-//-
U803m	LST EN 10056-2:2006	L 70x70x6	1700	2	10,9	21,7	-//-
U804m	LST EN 10056-2:2006	L 65x65x5	1265	2	6,3	12,6	-//-
U805m	LST EN 10056-2:2006	L 70x70x6	1590	2	10,2	20,3	-//-
U806m	LST EN 10056-2:2006	L 65x65x5	922	2	4,6	9,2	-//-
U810m	LST EN 10056-2:2006	L 65x65x5	877	2	4,4	8,7	-//-
U811	LST EN 10056-2:2006	L 65x65x5	2285	1	11,4	11,4	-//-
U812	LST EN 10056-2:2006	L 65x65x5	1970	1	9,8	9,8	-//-
U813	LST EN 10056-2:2006	L 65x65x5	1755	1	8,7	8,7	-//-
U814m	LST EN 10056-2:2006	L 65x65x5	2179	1	10,8	10,8	-//-
U815m	LST EN 10056-2:2006	L 65x65x5	1353	1	6,7	6,7	-//-
		U1073 ir U1074		2	30,7	61,4	
1	LST EN 10025-2:2005	PI 250x16	370	1	11,6	11,6	-//-
2	LST EN 10025-2:2005	PI 100x10	370	1	2,9	2,9	-//-
3	LST EN 10025-2:2005	PI 230x16	270	2	7,8	15,6	-//-
		Suvirinimo siūlės				0,6	
		U1075 ir U1075		2	24,0	47,9	
3	LST EN 10025-2:2005	PI 230x16	270	2	7,8	15,6	-//-
4	LST EN 10025-2:2005	PI 250x10	370	1	7,3	7,3	-//-
5	LST EN 10025-2:2005	PI 90x10	90	1	0,6	0,6	-//-
		Suvirinimo siūlės				0,5	
					Cinkavimas	23,59	
					Iš viso plieno	644,39	

U1073 ir U1074. T1074 veidrodiška T1073

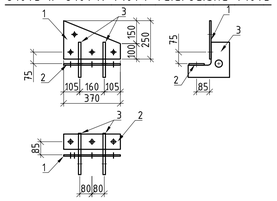

U1075 ir U1076. T1075 veidrodiška T1076

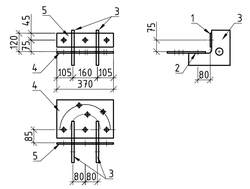

Poz.1

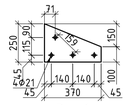

Poz.2

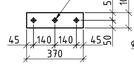

Poz.3

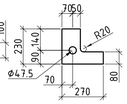

Poz.4

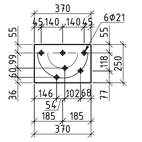

Poz.5

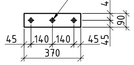

Poz.6

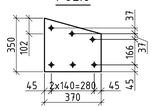

TAIP PASTATYTA:
Ypatingo statinio statybos techninės priežiūros vadovas
Evaldas Pocius
Atestato Nr. 32357

Darius Palaima

TAIP PASTATYTA

NURODYMAI
1. Pagrindinius nurodymus konstrukcijoms žiūrėti atramų montavimo brėžiniuose.
2. Visos skylės Ø21, išskyrus atskirai nurodytas.
3. Kampuočių lentynų kampai apipjaunami 33mm, išskyrus atskirai nurodytas.

PRITARIU STATYTI:
ypatingo statinio statybos techninės priežiūros vadovas
Evaldas Pocius
(atestato Nr. 32357)

0	2017-11	Statybos leidimui (konkursui)		
Laida	Data	Laidos statusas. Keitimo priežastis (jei taikoma)	V. Pavardė	Parašas

Atestato Nr.	ETI ENERGETIKOS TINKLŲ INSTITUTAS	330 kV OL Jurbarkas – Bitėnai (tarp atramų Nr.1 – 79) rekonstravimo Jurbarko raj. sav. projektas	
21188	PV	D. Balakauskas	Laida
27363	PDV	G. Žiogas	Atrama U330-1. Modifikuota traversa L=4,350m	0
	Inž.	J. Sirtautas	
			Lapas / Lapų
LT	LITGRID AB	19500/1-01-DP-SK-2.B-9	1 / 1

Proj. dalis	-	Pavardė	-	Parašas		Data	-

Atrama P330-3.
Montavimo schema

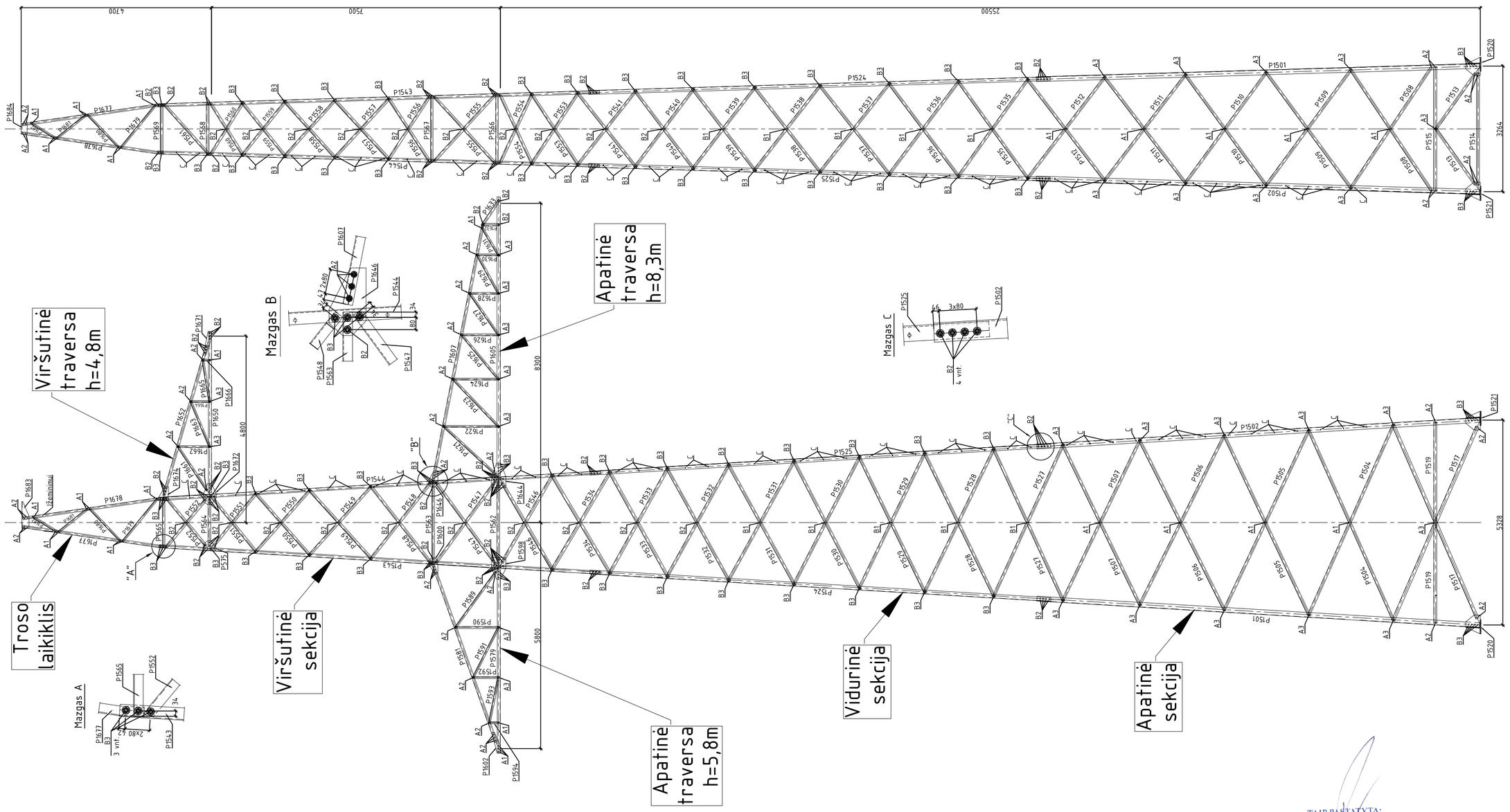

NURODYMAI

1. Atramų išdėstymą plane žiūr. elektrotechninėje projekto dalyje.
2. Metalinių konstrukcijų DP brėžiniai esant poreikiui detalizuojami (rengiami konstrukcijų detalizuoti brėžiniai - KDB) konstrukcijų gamintojo - tiekėjo.
3. Prieš cinkuojant konstrukcijas atlikti kontrolinį surinkimą.
4. Varžtų skylių dydis - varžto skermuo +1 mm po konstrukcijos padengimo Zn danga.
5. Metalinės detalės virinamos visu lietimosi perimetru elektrodais, kurių fvw,u≥500 MPa LST EN ISO 2560:2010.
6. Plieninių elementų jungčių paruošimo pavyzdžiai pagal LST EN ISO 9692-1:2004 pateikti STR 2.05.08:2005 7 priedo 2.1 lentelėje.
7. Jei virintinės siūlės statinis nenurodytas, tuomet priimamas pagal STR 2.05.08:2005 7.29 lentelę + 1 mm, bet nedidesnis kaip 1,2t, kai t - ploniausios virinamo lakšto storis.
8. Metalo paviršius prieš cinkavimą paruošiamas pagal LST EN ISO 1461 ir LST EN ISO 14713-1 standartus. Suvirinimo siūlių ir briaunų kokybė pagal LST EN ISO 8501-3 - nemažesnė kaip P2, termiškai pjautiems paviršiams - P3.
9. Cheminių elementų silicio (Si) ir fosforo (P) kiekio apribojimai karštai valcuoto plieno gaminiams: Si<0,02% ir Si+2,5xP<0,09%. Silicio kiekis % plieniniams elementams kai jų storis ≥ 6mm: 0,15 ≤ Si ≤ 0,28, kai jų storis < 6mm: 0,29 < Si < 0,35.
10. Konstrukcijos cinkuojamos 0.135 mm, varžtai 0.055 mm cinko sluoksniu. Antikorozinė apsauga turi atitikti nemažesnę kaip C3 koroziškumo kategoriją (pagal LST EN 1461:2009).
11. Darbų atlikimo kokybės klasė EXC 2 LST EN 1090-2.
12. Jungimo detalėms naudojamas lakštinis plienas pagal EN 10164 - S355J2+Z15, o atraminių mazgų P1520, P1521, C586 ir C587 detalėms - S355J2+Z25.
13. Iš anksto neapkrautų varžtų užveržimas atliekamas pagal LST EN 1090-2:2008 standarto, 8.3 skyrių „Neapkrautų varžtų užveržimas".
14. Varžtai užveržiami laikantis šių taisyklių:

- Varžtiniai sujungimai užveržiami glaudžiai, imantis atsargumo priemonių dėl pertempimo;
- Užveržimas vykdomas nuo grupės varžto prie varžto, pradedant labiausiai standžia konstrukcijos dalimi ir judant link mažiausiai standžios. Pasiekti vienodam glaudžiam užveržimui gali tekti atlikti daugiau negu vieną ciklą;
- Glaudus užveržimas pasiekiamas vienam žmogui užveržiant varžtą paprastu raktu, be papildomo peties arba kai garsinis raktas pradeda prasisukti;
- Varžtas turi būti išlindęs bent vieną pilną sriegio viją.
- Varžtai ir veržlės turi turėti gamyklos gamintojos, stiprumo ir raidžių „SB" markiravimą. Varžtų ir veržlių komplektas turi būti išbandytas stiprumui pagal standartą LST EN 15048-2.

Varžtai		
Ø,mm	Žymuo	Ilgis, mm
16	A1	50
	A2	55
	A3	60
20	B1	60
	B2	65
	B3	70
	C	200

TAIP PASTATYTA:
Ypatingo statinio statybos techninės priežiūros vadovas
Evaldas Pocius
Atestato Nr. 32357

Darius Palaima

TAIP PASTATYTA

NURODYMAI SKYLIŲ IŠDĖSTYMUI ELEMENTUOSE:

1. Jungtyse vienu varžtu mažiausi atstumai nuo skylės centro iki elemneto krašto įražos veikimo krypties:

- kai ≤ 6 mm 1,35*d0,
- kai > 6 mm 2*d0,
- traversų viršutinėse juostose mažiausias atstumas ≥2*d0.

PRITARIU STATYTI:
ypatingo statinio statybos techninės priežiūros vadovas
Evaldas Pocius
(atestato Nr. 32357)

0	2017-10	Statybai		
Laida	Data	Laidos statusas. Keitimo priežastis (jei taikoma)	V. Pavardė	Parašas

Atestato Nr.	ETI ENERGETIKOS TINKLŲ INSTITUTAS		330 kV OL Jurbarkas - Bitėnai (tarp atramų Nr.1 - 79) rekonstravimo Jurbarko raj. sav. projektas
21188	PV	D. Balakauskas	Atrama P330-3. Montavimo schema. Bendras vaizdas
27363	PDV	G. Žiogas	Laida: 0
	Inž.	T. Daukša	
LT	LITGRID AB		19500/1-01-DP-SK.B-10
			Lapas: 1 / Lapų: 1

Proj. dalis	Pavardė	Parašas	Data

Žiniaraštis

Konstrukcijos dalis	Žymuo	Pavadinimas	Profilis	Ilgis mm	Kiekis vnt.
Apatinė sekcija	P1501	Kampuotis	L 125x8	11520	2
	P1502	Kampuotis	L 125x8	11520	1
	P1503	Kampuotis	L 125x8	11520	1
	P1504	Kampuotis	L 70x6	5445	4
	P1505	Kampuotis	L 65x5	5205	4
	P1506	Kampuotis	L 65x5	4980	4
	P1507	Kampuotis	L 65x5	4670	4
	P1508	Kampuotis	L 70x6	3810	4
	P1509	Kampuotis	L 65x5	3770	4
	P1510	Kampuotis	L 65x5	3605	4
	P1511	Kampuotis	L 65x5	3520	4
	P1512	Kampuotis	L 65x5	3360	4
	P1513	Kampuotis	L 65x5	1800	4
	P1514	Kampuotis	L 70x6	2930	2
	P1515	Kampuotis	L 80x6	3245	2
	P1517	Kampuotis	L 80x6	5500	4
	P1519	Kampuotis	L 80x6	5240	2
	P1520	Plokštelė	1 -370x20	370	2
	P1521	Plokštelė	2 -380x8	490	2
		Plokštelė	3 -315x8	380	
		Plokštelė	4 -165x8	300	
	P1522	Kampuotis	L 80x6	6020	2
Viduriniė sekcija	P1524	Kampuotis	L 100x7	12000	2
	P1525	Kampuotis	L 100x7	12000	1
	P1526	Kampuotis	L 100x7	12000	1
	P1527	Kampuotis	L 65x5	4380	4
	P1528	Kampuotis	L 65x5	4180	4
	P1529	Kampuotis	L 65x5	3950	4
	P1530	Kampuotis	L 65x5	3785	4
	P1531	Kampuotis	L 65x5	3605	4
	P1532	Kampuotis	L 65x5	3385	4
	P1533	Kampuotis	L 70x6	3175	4
	P1534	Kampuotis	L 70x6	3015	4
	P1535	Kampuotis	L 65x5	3150	4
	P1536	Kampuotis	L 65x5	3065	4
	P1537	Kampuotis	L 65x5	3000	4
	P1538	Kampuotis	L 65x5	2855	4
	P1539	Kampuotis	L 65x5	2715	4
	P1540	Kampuotis	L 65x40x6	2580	4
	P1541	Kampuotis	L 65x40x6	2510	4
Virsutinė sekcija	P1543	Kampuotis	L 80x6	11500	2
	P1544	Kampuotis	L 80x6	11500	1
	P1545	Kampuotis	L 80x6	11500	1
	P1546	Kampuotis	L 70x6	2655	4
	P1547	Kampuotis	L 70x6	2640	4
	P1548	Kampuotis	L 65x40x6	2555	4
	P1549	Kampuotis	L 65x40x6	2450	4
	P1550	Kampuotis	L 65x40x6	2180	4
	P1551	Kampuotis	L 65x40x6	1910	4
	P1552	Kampuotis	L 70x6	1625	4
	P1553	Kampuotis	L 65x40x6	2265	4
	P1554	Kampuotis	L 65x40x6	2027	4
	P1555	Kampuotis	L 70x6	2345	4
	P1556	Kampuotis	L 65x40x6	1970	4
	P1557	Kampuotis	L 65x40x6	2135	4
	P1558	Kampuotis	L 65x40x6	2025	4
	P1559	Kampuotis	L 65x40x6	1840	4
	P1560	Kampuotis	L 65x40x6	1630	4
	P1561	Kampuotis	L 70x6	1750	2
	P1562	Kampuotis	L 70x6	2150	2
	P1563	Kampuotis	L 65x40x6	2125	2
	P1564	Kampuotis	L 70x6	1255	2
	P1565	Kampuotis	L 70x6	1300	2
	P1566	Kampuotis	L 70x6	1800	2
	P1567	Kampuotis	L 65x40x6	1695	2
	P1568	Kampuotis	L 70x6	1345	2
	P1569	Kampuotis	L 70x6	1290	2
	P1570	Kampuotis	L 65x40x6	1850	1
	P1571	Kampuotis	L 65x40x6	1670	2
	P1572	Kampuotis	L 65x5	2580	2
	P1573	Plokštelė	-235x8	240	4
	P1574	Plokštelė	-235x8	290	4
	P1575	Plokštelė	-250x8	330	2

Žiniaraštis

Konstrukcijos dalis	Žymuo	Pavadinimas	Profilis	Ilgis mm	Kiekis vnt.
Troso laikiklis	P1677	Kampuotis	L 65x5	3730	2
	P1678	Kampuotis	L 65x5	3730	2
	P1679	Kampuotis	L 50x5	1435	4
	P1680	Kampuotis	L 50x5	1175	4
	P1681	Kampuotis	L 50x5	970	4
	P1682	Kampuotis	L 50x5	760	4
	P1683	Plokštelė	-650x8	700	1
	P1684	Plokštelė	-160x8	300	2
Apatinė traversa L=8,3m	P1605	Kampuotis	L 90x7	7250	1
	P1606	Kampuotis	L 90x7	7250	1
	P1607	Kampuotis	L 63x5	6790	1
	P1608	Kampuotis	L 65x5	6790	1
	P1609	Kampuotis	L 65x5	2010	1
	P1610	Kampuotis	L 65x5	1515	1
	P1611	Kampuotis	L 65x5	1795	1
	P1612	Kampuotis	L 65x5	1240	1
	P1613	Kampuotis	L 65x5	1545	1
	P1614	Kampuotis	L 65x5	985	1
	P1615	Kampuotis	L 65x5	1330	1
	P1616	Kampuotis	L 65x5	745	1
	P1617	Kampuotis	L 65x5	1130	1
	P1618	Kampuotis	L 65x5	520	1
	P1619	Kampuotis	L 65x5	860	1
	P1620	Kampuotis	L 65x40x6	545	1
	P1621	Kampuotis	L 50x5	1865	2
	P1622	Kampuotis	L 50x5	1475	2
	P1623	Kampuotis	L 50x5	1760	2
	P1624	Kampuotis	L 50x5	1235	2
	P1625	Kampuotis	L 50x5	1550	2
	P1626	Kampuotis	L 50x5	1015	2
	P1627	Kampuotis	L 50x5	1365	2
	P1628	Kampuotis	L 50x5	800	2
	P1629	Kampuotis	L 50x5	1195	2
	P1630	Kampuotis	L 50x5	605	1
	P1631	Kampuotis	L 50x5	820	2
	P1632	Kampuotis	L 65x5	470	2
	P1633	Kampuotis	L 65x5	810	2
	P1634	Kampuotis	L 50x5	1425	1
	P1635	Kampuotis	L 50x5	1170	1
	P1636	Kampuotis	L 50x5	930	1
	P1637	Kampuotis	L 50x5	705	1
	P1638	Kampuotis	L 50x5	500	1
	P1639	Kampuotis	L 50x5	335	1
	P1640	Kampuotis	L 50x5	700	1
	P1641	Plokštelė	-240x10	250	1
	P1644	Plokštelė	-375x10	635	1
	P1645	Plokštelė	-375x10	635	1
	P1646	Plokštelė	-240x8	440	1
	P1647	Plokštelė	-240x8	440	1
	P1648	Kampuotis	L 50x5	605	1
Apatinė traversa L=5,8m	P1578	Kampuotis	L 80x6	4770	1
	P1579	Kampuotis	L 80x6	4770	1
	P1580	Kampuotis	L 65x5	4860	1
	P1581	Kampuotis	L 65x5	4860	1
	P1582	Kampuotis	L 65x5	2045	1
	P1583	Kampuotis	L 65x5	1290	1
	P1584	Kampuotis	L 65x5	1615	1
	P1585	Kampuotis	L 50x5	845	1
	P1586	Kampuotis	L 65x5	1280	1
	P1587	Kampuotis	L 50x5	445	1
	P1588	Kampuotis	L 65x40x6	600	1
	P1589	Kampuotis	L 50x5	1825	2
	P1590	Kampuotis	L 50x5	1170	2
	P1591	Kampuotis	L 50x5	1510	2
	P1592	Kampuotis	L 50x5	710	2
	P1593	Kampuotis	L 50x5	1255	2
	P1594	Kampuotis	L 50x5	290	2
	P1595	Kampuotis	L 50x5	1290	1
	P1596	Kampuotis	L 50x5	885	1
	P1597	Kampuotis	L 50x5	520	1
	P1598	Plokštelė	-375x10	560	1
	P1599	Plokštelė	-375x10	560	1
	P1600	Plokštelė	-240x8	430	1
	P1601	Plokštelė	-240x8	425	1
	P1602	Plokštelė	-215x8	540	2
	P1603	Plokštelė	-240x10	260	1

Žiniaraštis

Konstrukcijos dalis	Žymuo	Pavadinimas	Profilis	Ilgis mm	Kiekis vnt.
Viršutinė traversa L=4,0m	P1650	Kampuotis	L 80x6	4190	1
	P1651	Kampuotis	L 80x6	4190	1
	P1652	Kampuotis	L 65x5	4060	1
	P1653	Kampuotis	L 65x5	4060	1
	P1654	Kampuotis	L 65x5	1580	1
	P1655	Kampuotis	L 50x5	1015	1
	P1656	Kampuotis	L 65x5	1390	1
	P1657	Kampuotis	L 50x5	690	1
	P1658	Kampuotis	L 65x5	1150	1
	P1659	Kampuotis	L 50x5	390	1
	P1660	Kampuotis	L 63x40x6	555	1
	P1661	Kampuotis	L 50x5	1395	2
	P1662	Kampuotis	L 50x5	875	2
	P1663	Kampuotis	L 50x5	1320	2
	P1664	Kampuotis	L 50x5	540	2
	P1665	Kampuotis	L 50x5	1145	2
	P1666	Kampuotis	L 50x5	230	2
	P1667	Kampuotis	L 50x5	1015	1
	P1668	Kampuotis	L 50x5	715	1
	P1669	Kampuotis	L 50x5	440	1
	P1670	Plokštelė	-240x10	260	1
	P1671	Plokštelė	-240x8	600	2
	P1672	Plokštelė	-340x10	550	1
	P1673	Plokštelė	-340x10	550	1
	P1674	Plokštelė	-250x8	365	1
	P1675	Plokštelė	-250x8	365	1

Varžtų komplektų žiniaraštis

Poz.	Žymėjimas	Pavadinima	Kiekis vnt	Pastabos
A1	LST EN ISO 4014	Varžtas M16x50 SB	94	8.8 kl.
A2	LST EN ISO 4014	Varžtas M16x55 SB	95	8.8 kl.
A3	LST EN ISO 4014	Varžtas M16x60 SB	69	8.8 kl.
	LST EN ISO 4032	Veržlė M16	258	10 kl.
	LST EN ISO 7089	Poveržlė M16	516	200 HV
	EN DIN 127	Spyruoklinė poveržlė 16	258	
B1	LST EN ISO 4014	Varžtas M20x60 SB	22	8.8 kl.
B2	LST EN ISO 4014	Varžtas M20x65 SB	334	8.8 kl.
B3	LST EN ISO 4014	Varžtas M20x70 SB	148	8.8 kl.
C		Varžtas M20x200 SB	97	8.8 kl.
	LST EN ISO 4032	Veržlė M20	698	10 kl.
	LST EN ISO 7089	Poveržlė M20	1202	200 HV
	EN DIN 127	Spyruoklinė poveržlė 16	601	
Visi varžtų komplektai karštai cinkuoti				

TAIP PASTATYTA:
Ypatingo statinio statybos techninės priežiūros vadovas
Evaldas Pocius
Atestato Nr. 32357

Darius Palaima

TAIP PASTATYTA

PRITARIU STATYTI:
ypatingo statinio statybos techninės priežiūros vadovas
Evaldas Pocius
(atestato Nr. 32357)

Data	Parašas	Pavardė	Proj. dalis
-		-	-

Laida	Data	Laidos statusas. Keitimo priežastis (jei taikoma)	V. Pavardė	Parašas
0	2017-10	Statybai		

Atestato Nr.

ENERGETIKOS TINKLŲ INSTITUTAS

21188	PV	D. Balakauskas	
27363	PDV	G. Žiogas	
	Inž.	T. Daukša	

LT — LITGRID AB

330 kV OL Jurbarkas - Bitėnai (tarp atramų Nr.1 - 79) rekonstravimo Jurbarko raj. sav. projektas

Atrama P330-3.
Žiniaraštis

Laida: 0

19500/1-01-DP-SK.B-11

Lapas: 1 — Lapų: 1

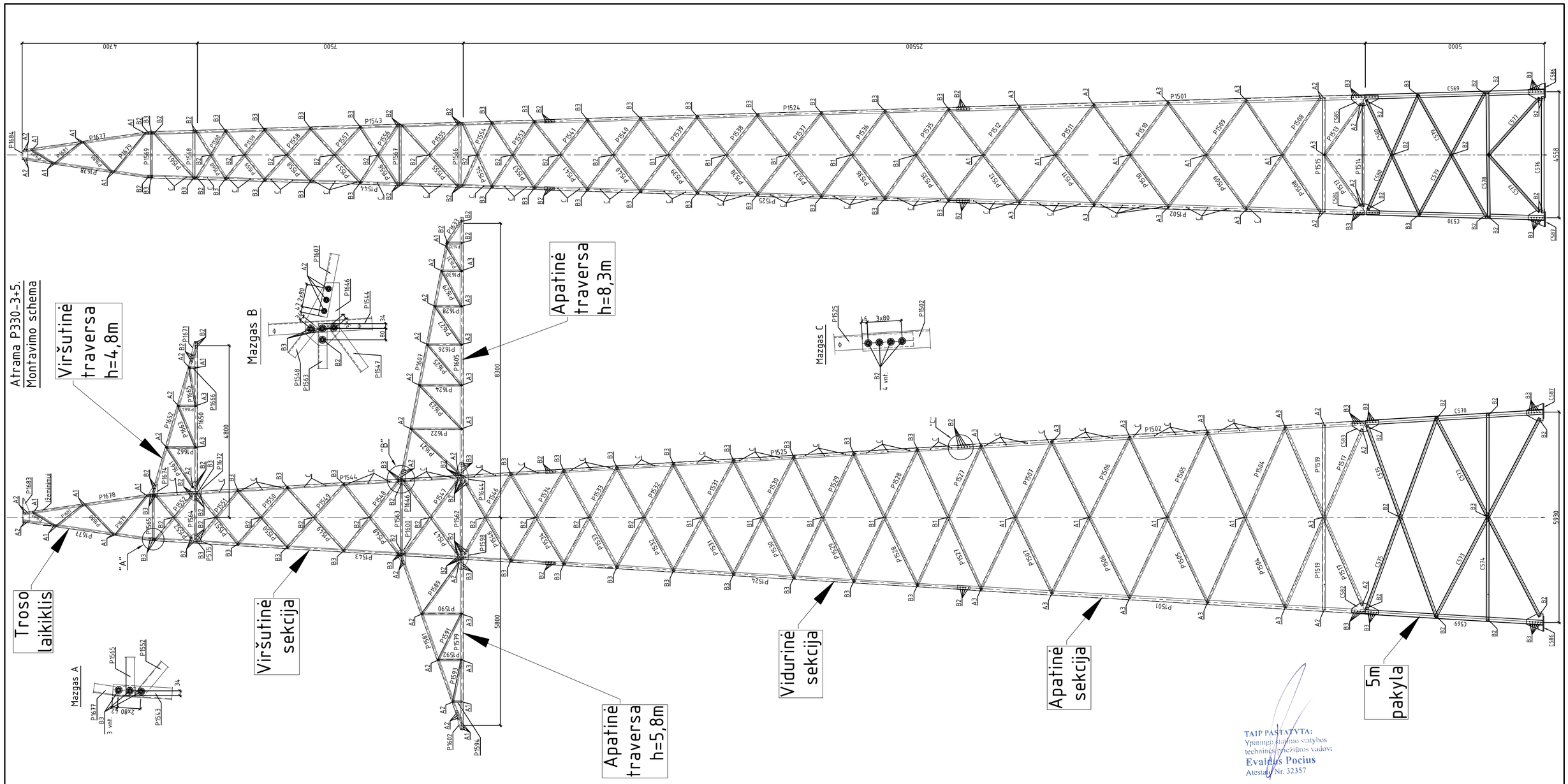

TAIP PASTATYTA:
Ypatingo statinio statybos techninės priežiūros vadovas
Evaldas Pocius
Atestato Nr. 32357

Darius Palaima

TAIP PASTATYTA

PRITARIU STATYTI:
ypatingo statinio statybos techninės priežiūros vadovas
Evaldas Pocius
(atestato Nr. 32357)

NURODYMAI

1. Atramų išdėstymą plane žiūr. elektrotechninėje projekto dalyje.
2. Metalinių konstrukcijų DP brėžiniai esant poreikiui detalizuojami (rengiami konstrukcijų detalizuoti brėžiniai - KDB) konstrukcijų gamintojo - tiekėjo.
3. Prieš cinkuojant konstrukcijas atlikti kontrolinį surinkimą.
4. Varžtų skylių dydis - varžto skermuo +1 mm po konstrukcijos padengimo Zn danga.
5. Metalinės detalės virinamos visu lietimosi perimetru elektrodais, kurių fvw,u≥500 MPa LST EN ISO 2560:2010.
6. Plieninių elementų jungčių paruošimo pavyzdžiai pagal LST EN ISO 9692-1:2004 pateikti STR 2.05.08:2005 7 priedo 2.1 lentelėje.
7. Jei virintinės siūlės storis nenurodytas, tuomet priimamas pagal STR 2.05.08:2005 7.29 lentelę + 1 mm, bet nedidesnis kaip 1,2t, kai t - ploniausios virinamo lakšto storis.
8. Metalo paviršius prieš cinkavimą paruošiamas pagal LST EN ISO 1461 ir LST EN ISO 14713-1 standartus. Suvirinimo siūlių ir briaunų kokybė pagal LST EN ISO 8501-3 - nemažesnė kaip P2, termiškai pjautiems paviršiams - P3.
9. Cheminių elementų silicio (Si) ir fosforo (P) kiekio apribojimai karštai valcuoto plieno gaminiams: Si<0,02% ir Si+2,5xP<0,09%. Silicio kiekis % plieniniams elementams kai jų storis ≥ 6mm: 0,15 ≤ Si ≤ 0,28, kai jų storis < 6mm: 0,29 < Si < 0,35.
10. Konstrukcijos cinkuojamos 0.135 mm, varžtai 0.055 mm cinko sluoksniu. Antikorozinė apsauga turi atitikti nemažesnę kaip C3 koroziškumo kategoriją (pagal LST EN 1461:2009).
11. Darbų atlikimo kokybės klasė EXC 2 LST EN 1090-2.

Jungimo detalėms naudojamas lakštinis plienas pagal EN 10164 - S355J2+Z15, o atraminių mazgų P1520, P1521, C586 ir C587 detalėms - S355J2+Z25.

12. Iš anksto neapkrautų varžtų užveržimas atliekamas pagal LST EN 1090-2:2008 standarto, 8.3 skyrių „Neapkrautų varžtų užveržimas".
13. Varžtai užveržiami laikantis šių taisyklių:

- Varžtiniai sujungimai užveržiami glaudžiai, imantis atsargumo priemonių dėl pertempimo;
- Užveržimas vykdomas nuo grupės varžto prie varžto, pradedant labiausiai standžia konstrukcijos dalimi ir judant link mažiausiai standžios. Pasiekti vienodam glaudžiam užveržimui gali tekti atlikti daugiau negu vieną ciklą;
- Glaudus užveržimas pasiekiamas vienam žmogui užveržiant varžtą paprastu raktu, be papildomo peties arba kai garsinis raktas pradeda prasisukti;
- Varžtas turi būti išlindęs bent vieną pilną sriegio viją.
- Varžtai ir veržlės turi turėti gamyklos gamintojos, stiprumo ir raidžių „SB" markiravimą. Varžtų ir veržlių komplektas turi būti išbandytas stiprumui pagal standartą LST EN 15048-2.

Varžtai		
Ø,mm	Žymuo	Ilgis, mm
16	A1	50
	A2	55
	A3	60
20	B1	60
	B2	65
	B3	70
	C	200

NURODYMAI SKYLIŲ IŠDĖSTYMUI ELEMENTUOSE:

1. Jungtyse vienu varžtu mažiausi atstumai nuo skylės centro iki elemneto krašto įražos veikimo kryptimi:
- kai ≤ 6 mm 1,35*d0,
- kai > 6 mm 2*d0,
- traversų viršutinėse juostose mažiausias atstumas ≥2*d0.

0	2017-10	Statybai		
Laida	Data	Laidos statusas. Keitimo priežastis (jei taikoma)	V. Pavardė	Parašas

Atestato Nr.	ETI ENERGETIKOS TINKLŲ INSTITUTAS		330 kV OL Jurbarkas - Bitėnai (tarp atramų Nr.1 - 79) rekonstravimo Jurbarko raj. sav. projektas	
21188	PV	D. Balakauskas	Atrama P330-3+5. Montavimo schema. Bendras vaizdas	Laida 0
27363	PDV	G. Žiogas		
	Inž.	T. Daukša		
LT	LITGRID AB		19500/1-01-DP-SK.B-12	Lapas 1 / Lapų 1

Proj. dalis	Pavardė	Parašas	Data
-	-	-	-

Žiniaraštis

Konstrukcijos dalis	Žymuo	Pavadinimas	Profilis	Ilgis mm	Kiekis vnt.
Apatinė sekcija	P1501	Kampuotis	L 125x8	11520	2
	P1502	Kampuotis	L 125x8	11520	1
	P1503	Kampuotis	L 125x8	11520	1
	P1504	Kampuotis	L 70x6	5445	4
	P1505	Kampuotis	L 65x5	5205	4
	P1506	Kampuotis	L 65x5	4980	4
	P1507	Kampuotis	L 65x5	4670	4
	P1508	Kampuotis	L 70x6	3810	4
	P1509	Kampuotis	L 65x5	3770	4
	P1510	Kampuotis	L 65x5	3605	4
	P1511	Kampuotis	L 65x5	3520	4
	P1512	Kampuotis	L 65x5	3360	4
	P1513	Kampuotis	L 65x5	1800	4
	P1514	Kampuotis	L 70x6	2930	2
	P1515	Kampuotis	L 80x6	3245	2
	P1517	Kampuotis	L 80x6	5500	4
	P1519	Kampuotis	L 80x6	5240	2
	P1522	Kampuotis	L 80x6	6020	2
Viduriné sekcija	P1524	Kampuotis	L 100x7	12000	2
	P1525	Kampuotis	L 100x7	12000	1
	P1526	Kampuotis	L 100x7	12000	1
	P1527	Kampuotis	L 65x5	4380	4
	P1528	Kampuotis	L 65x5	4180	4
	P1529	Kampuotis	L 65x5	3950	4
	P1530	Kampuotis	L 65x5	3785	4
	P1531	Kampuotis	L 65x5	3605	4
	P1532	Kampuotis	L 65x5	3385	4
	P1533	Kampuotis	L 70x6	3175	4
	P1534	Kampuotis	L 70x6	3015	4
	P1535	Kampuotis	L 65x5	3150	4
	P1536	Kampuotis	L 65x5	3065	4
	P1537	Kampuotis	L 65x5	3000	4
	P1538	Kampuotis	L 65x5	2855	4
	P1539	Kampuotis	L 65x5	2715	4
	P1540	Kampuotis	L 65x40x6	2580	4
	P1541	Kampuotis	L 65x40x6	2510	4
Virsutinė sekcija	P1543	Kampuotis	L 80x6	11500	2
	P1544	Kampuotis	L 80x6	11500	1
	P1545	Kampuotis	L 80x6	11500	1
	P1546	Kampuotis	L 70x6	2655	4
	P1547	Kampuotis	L 70x6	2640	4
	P1548	Kampuotis	L 65x40x6	2555	4
	P1549	Kampuotis	L 65x40x6	2450	4
	P1550	Kampuotis	L 65x40x6	2180	4
	P1551	Kampuotis	L 65x40x6	1910	4
	P1552	Kampuotis	L 70x6	1625	4
	P1553	Kampuotis	L 65x40x6	2265	4
	P1554	Kampuotis	L 65x40x6	2027	4
	P1555	Kampuotis	L 70x6	2345	4
	P1556	Kampuotis	L 65x40x6	1970	4
	P1557	Kampuotis	L 65x40x6	2135	4
	P1558	Kampuotis	L 65x40x6	2025	4
	P1559	Kampuotis	L 65x40x6	1840	4
	P1560	Kampuotis	L 65x40x6	1630	4
	P1561	Kampuotis	L 70x6	1750	2
	P1562	Kampuotis	L 70x6	2160	2
	P1563	Kampuotis	L 65x40x6	2125	2
	P1564	Kampuotis	L 70x6	1255	2
	P1565	Kampuotis	L 70x6	1300	2
	P1566	Kampuotis	L 70x6	1800	2
	P1567	Kampuotis	L 65x40x6	1695	2
	P1568	Kampuotis	L 70x6	1345	2
	P1569	Kampuotis	L 70x6	1290	2
	P1570	Kampuotis	L 65x40x6	1850	1
	P1571	Kampuotis	L 65x40x6	1670	2
	P1572	Kampuotis	L 65x5	2580	2
	P1573	Plokštelė	-235x8	240	4
	P1574	Plokštelė	-235x8	290	4
	P1575	Plokštelė	-250x8	330	2

Žiniaraštis

Konstrukcijos dalis	Žymuo	Pavadinimas	Profilis	Ilgis mm	Kiekis vnt.
Troso laikiklis	P1577	Kampuotis	L 65x5	3730	2
	P1578	Kampuotis	L 65x5	3730	2
	P1579	Kampuotis	L 50x5	1435	4
	P1580	Kampuotis	L 50x5	1175	4
	P1681	Kampuotis	L 50x5	970	4
	P1582	Kampuotis	L 50x5	760	4
	P1583	Plokštelė	-650x8	700	1
	P1684	Plokštelė	-160x8	300	2
Apatinė traversa L=8,3m	P1505	Kampuotis	L 90x7	7250	1
	P1506	Kampuotis	L 90x7	7250	1
	P1507	Kampuotis	L 63x5	6790	1
	P1508	Kampuotis	L 65x5	6790	1
	P1509	Kampuotis	L 65x5	2010	1
	P1610	Kampuotis	L 65x5	1515	1
	P1611	Kampuotis	L 65x5	1795	1
	P1612	Kampuotis	L 65x5	1240	1
	P1613	Kampuotis	L 65x5	1545	1
	P1514	Kampuotis	L 65x5	985	1
	P1615	Kampuotis	L 65x5	1330	1
	P1616	Kampuotis	L 65x5	745	1
	P1617	Kampuotis	L 65x5	1130	1
	P1618	Kampuotis	L 65x5	520	1
	P1619	Kampuotis	L 65x5	860	1
	P1620	Kampuotis	L 65x40x5	545	1
	P1621	Kampuotis	L 50x5	1865	2
	P1622	Kampuotis	L 50x5	1475	2
	P1623	Kampuotis	L 50x5	1760	2
	P1624	Kampuotis	L 50x5	1235	2
	P1525	Kampuotis	L 50x5	1550	2
	P1526	Kampuotis	L 50x5	1015	2
	P1527	Kampuotis	L 50x5	1365	2
	P1528	Kampuotis	L 50x5	800	2
	P1529	Kampuotis	L 50x5	1195	2
	P1530	Kampuotis	L 50x5	605	1
	P1631	Kampuotis	L 50x5	820	2
	P1632	Kampuotis	L 65x5	470	2
	P1633	Kampuotis	L 65x5	810	2
	P1634	Kampuotis	L 50x5	1425	1
	P1535	Kampuotis	L 50x5	1170	1
	P1536	Kampuotis	L 50x5	930	1
	P1537	Kampuotis	L 50x5	705	1
	P1538	Kampuotis	L 50x5	500	1
	P1539	Kampuotis	L 50x5	335	1
	P1640	Kampuotis	L 50x5	700	1
	P1541	Plokštelė	-240x10	250	1
	P1644	Plokštelė	-375x10	635	1
	P1645	Plokštelė	-375x10	635	1
	P1646	Plokštelė	-240x8	440	1
	P1647	Plokštelė	-240x8	440	1
	P1648	Kampuotis	L 50x5	605	1
Apatinė traversa L=5,8m	P1578	Kampuotis	L 80x6	4770	1
	P1579	Kampuotis	L 80x6	4770	1
	P1580	Kampuotis	L 65x5	4860	1
	P1581	Kampuotis	L 65x5	4860	1
	P1582	Kampuotis	L 65x5	2045	1
	P1583	Kampuotis	L 65x5	1290	1
	P1584	Kampuotis	L 65x5	1615	1
	P1585	Kampuotis	L 50x5	845	1
	P1586	Kampuotis	L 65x5	1280	1
	P1587	Kampuotis	L 50x5	445	1
	P1588	Kampuotis	L 65x40x5	600	1
	P1589	Kampuotis	L 50x5	1825	2
	P1590	Kampuotis	L 50x5	1170	2
	P1591	Kampuotis	L 50x5	1510	2
	P1592	Kampuotis	L 50x5	710	2
	P1593	Kampuotis	L 50x5	1255	2
	P1594	Kampuotis	L 50x5	290	2
	P1595	Kampuotis	L 50x5	1290	1
	P1596	Kampuotis	L 50x5	885	1
	P1597	Kampuotis	L 50x5	520	1
	P1598	Plokštelė	-375x10	560	1
	P1599	Plokštelė	-375x10	560	1
	P1600	Plokštelė	-240x8	430	1
	P1601	Plokštelė	-240x8	425	1
	P1602	Plokštelė	-215x8	540	2
	P1603	Plokštelė	-240x10	260	1

Žiniaraštis

Konstrukcijos dalis	Žymuo	Pavadinimas	Profilis	Ilgis mm	Kiekis vnt.
Viršutinė traversa L=4,8m	P1650	Kampuotis	L 80x6	4190	1
	P1651	Kampuotis	L 80x6	4190	1
	P1652	Kampuotis	L 65x5	4060	1
	P1653	Kampuotis	L 65x5	4060	1
	P1654	Kampuotis	L 65x5	1580	1
	P1655	Kampuotis	L 50x5	1015	1
	P1656	Kampuotis	L 65x5	1390	1
	P1657	Kampuotis	L 50x5	690	1
	P1658	Kampuotis	L 65x5	1150	1
	P1659	Kampuotis	L 50x5	390	1
	P1660	Kampuotis	L 63x40x6	555	1
	P1661	Kampuotis	L 50x5	1395	2
	P1662	Kampuotis	L 50x5	875	2
	P1663	Kampuotis	L 50x5	1320	2
	P1664	Kampuotis	L 50x5	540	2
	P1665	Kampuotis	L 50x5	1145	2
	P1666	Kampuotis	L 50x5	230	2
	P1667	Kampuotis	L 50x5	1015	1
	P1668	Kampuotis	L 50x5	715	1
	P1669	Kampuotis	L 50x5	440	1
	P1670	Plokštelė	-240x10	260	1
	P1671	Plokštelė	-240x8	600	2
	P1672	Plokštelė	-340x10	550	1
	P1673	Plokštelė	-340x10	550	1
	P1674	Plokštelė	-250x8	365	1
	P1675	Plokštelė	-250x8	365	1
5m pakyla	C569	Kampuotis	L 125x8	5000	2
	C570	Kampuotis	L 125x8	5000	2
	C573	Kampuotis	L 80x6	6325	4
	C574	Kampuotis	L 80x6	5810	2
	C575	Kampuotis	L 80x6	5750	4
	C576	Kampuotis	L 80x6	3250	2
	C577	Kampuotis	L 65x5	2175	4
	C578	Kampuotis	L 80x6	3540	2
	C579	Kampuotis	L 65x5	3960	4
	C580	Kampuotis	L 65x5	3575	4
	C581	Kampuotis	L 80x6	6570	2
	C582	Plokštelė	-280x10	750	2
	C583	Plokštelė	-280x10	750	2
	C584	Plokštelė	-280x10	750	2
	C585	Plokštelė	-280x10	750	2
	C586 C587	Plokštelė	1 -420x25	420	2
		Plokštelė	2 -460x10	490	2
		Plokštelė	3 -310x10	460	
		Plokštelė	4 -180x8	380	

Varžtų komplektų žiniaraštis

Poz.	Žymėjimas	Pavadinima	Kiekis vnt	Pastabos
A1	LST EN ISO 4014	Varžtas M16x50 SB	94	8.8 kl.
A2	LST EN ISO 4014	Varžtas M16x55 SB	100	8.8 kl.
A3	LST EN ISO 4014	Varžtas M16x60 SB	69	8.8 kl.
	LST EN ISO 4032	Veržlė M16	263	10 kl.
	LST EN ISO 7089	Poveržlė M16	526	200 HV
	EN DIN 127	Spyruoklinė poveržlė 16	263	200 HV
B1	LST EN ISO 4014	Varžtas M20x60 SB	22	8.8 kl.
B2	LST EN ISO 4014	Varžtas M20x65 SB	374	8.8 kl.
B3	LST EN ISO 4014	Varžtas M20x70 SB	250	8.8 kl.
C		Varžtas M20x200 SB	97	8.8 kl.
	LST EN ISO 4032	Veržlė M20	840	10 kl.
	LST EN ISO 7089	Poveržlė M20	1486	200 HV
	EN DIN 127	Spyruoklinė poveržlė 16	743	200 HV
Visi varžtų komplektai karštai cinkuoti				

TAIP PASTATYTA:
Ypatingo statinio statybos techninės priežiūros vadovas
Evaldas Pocius
Atestato Nr. 32357

Darius Palaima

TAIP PASTATYTA

PRITARIU STATYTI:
ypatingo statinio statybos techninės priežiūros vadovas
Evaldas Pocius
(atestato Nr. 32357)

Data	Parašas	Pavardė	Proj. dalis
-		-	-

Laida	Data	Laidos statusas. Keitimo priežastis (jei taikoma)	V. Pavardė	Parašas
0	2017-10	Statybai		

Atestato Nr.	ENERGETIKOS TINKLŲ INSTITUTAS		330 kV OL Jurbarkas - Bitėnai (tarp atramų Nr.1 - 79) rekonstravimo Jurbarko raj. sav. projektas
21188	PV	D. Balakauskas	Atrama P330-3+5. Žiniaraštis
27363	PDV	G. Žiogas	Laida 0
	Inž.	T. Daukša	
LT	LITGRID AB		19500/1-01-DP-SK.B-13
			Lapas 1 / Lapų 1

Atrama P330-3.
Apatinė sekcija

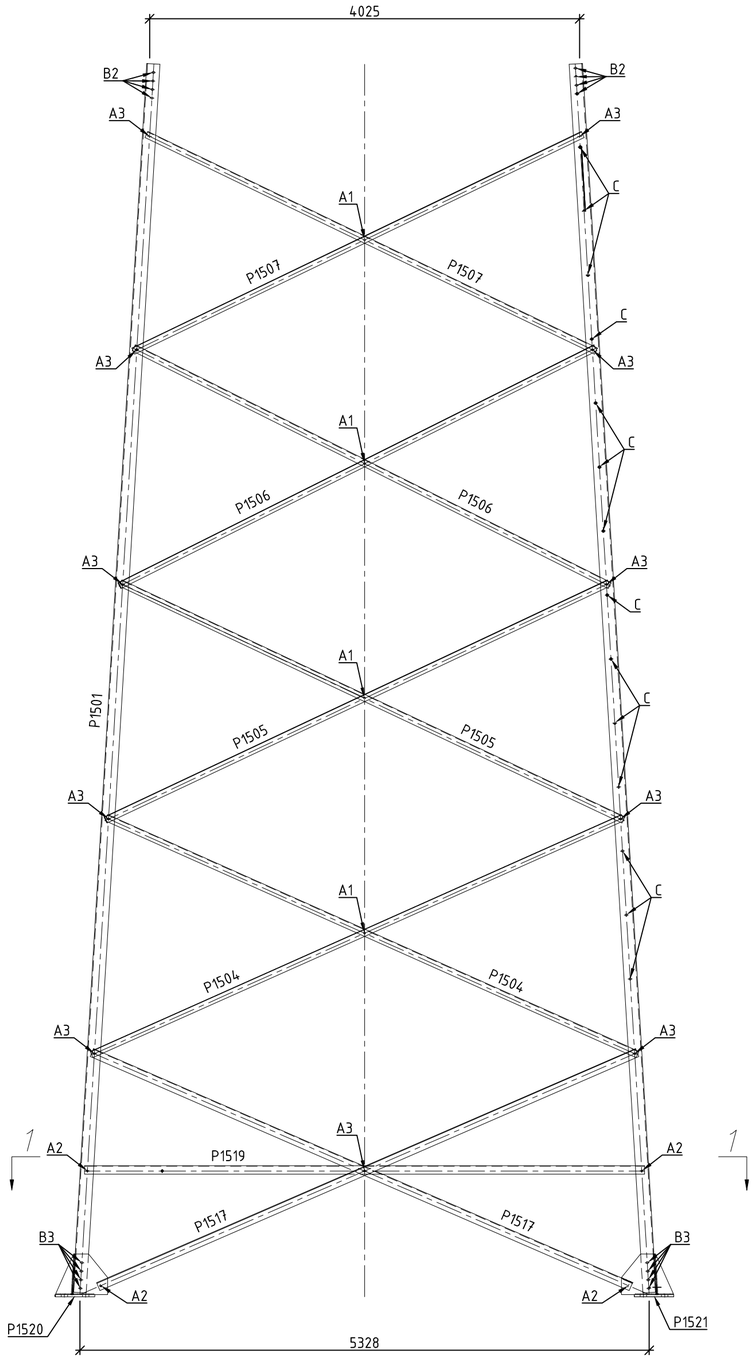

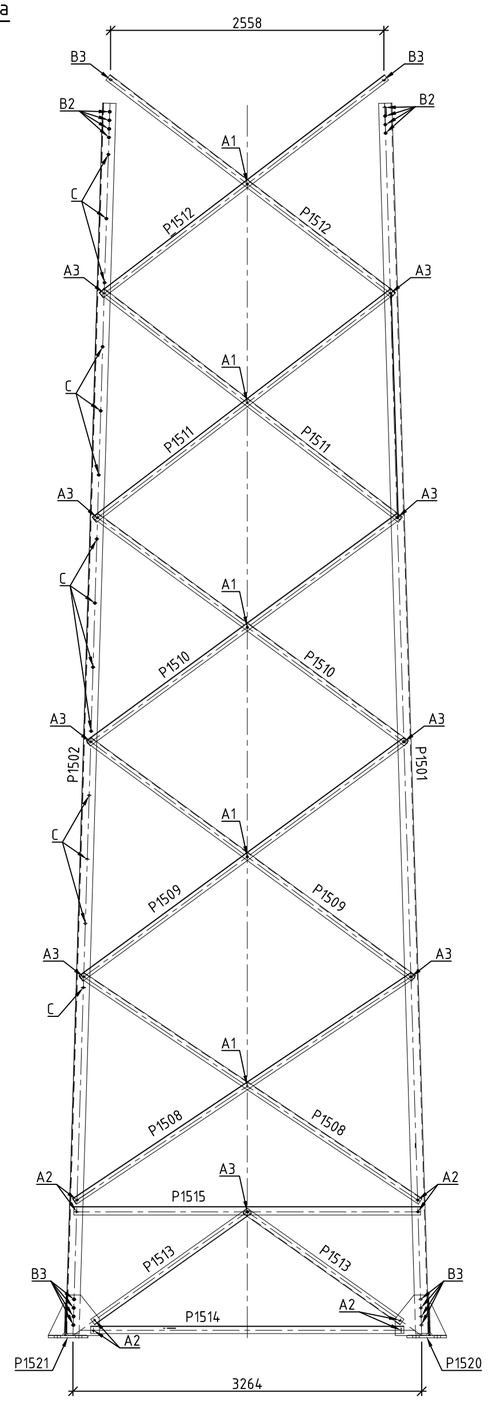

Varžtai		
Φ,mm	Žymuo	Ilgis, mm
16	A1	50
	A2	55
	A3	60
20	B1	60
	B2	65
	B3	70
	C	200

1-1

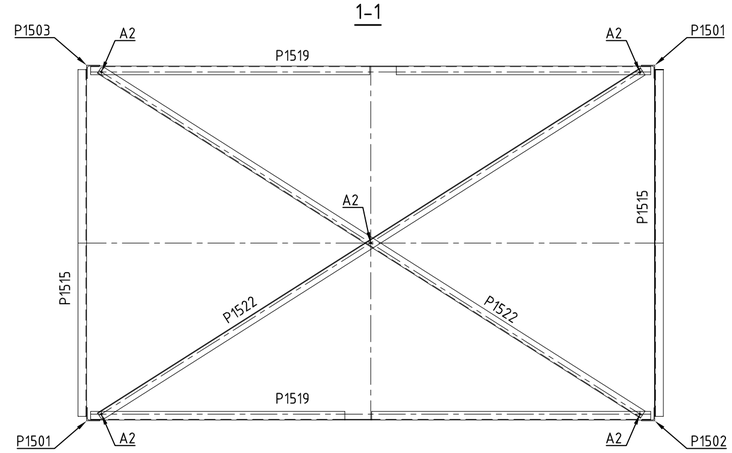

Inkarinių varžtų išdėstymo planas

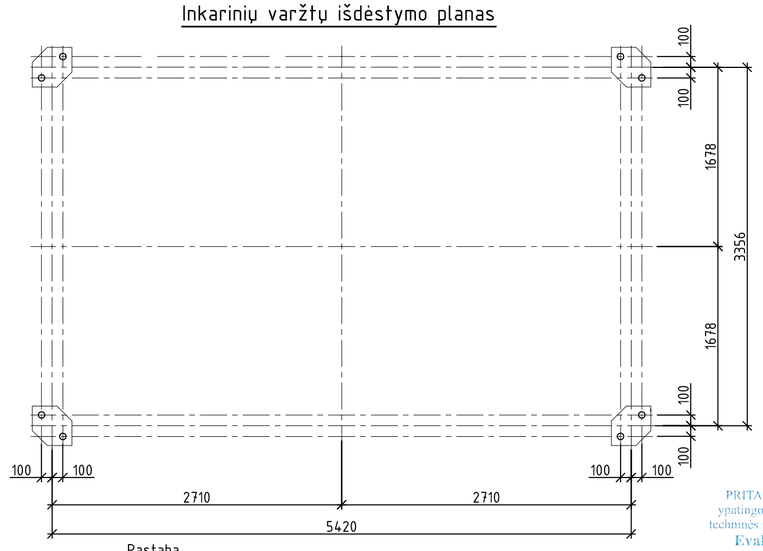

Pastaba
1. Pamatų montavimo planą žiūr. 19500/1-01-DP-SK.B-10, 12 brėžniuose.
2. Pagrindinius nurodymus konstrukcijoms žiūrėti atramų montavimo brėžiniuose.

TAIP PASTATYTA:
Ypatingo statinio statybos techninės priežiūros vadovas
Evaldas Pocius
Atestato Nr. 32357

Darius Palaima

TAIP PASTATYTA

PRITARIU STATYTI:
ypatingo statinio statybos techninės priežiūros vadovas
Evaldas Pocius
(atestato Nr. 32357)

Atraminis mazgas
P1520 (P1521)

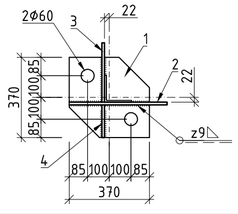

0	2017-10	Statybai		
Laida	Data	Laidos statusas. Keitimo priežastis (jei taikoma)	V. Pavardė	Parašas

Atestato Nr.	ENERGETIKOS TINKLŲ INSTITUTAS		330 kV OL Jurbarkas - Biteinai (tarp atramų Nr.1 - 79) rekonstravimo Jurbarko raj. sav. projektas
21188	PV	D. Balakauskas	Atrama P330-3. Apatinė sekcija — Laida 0
27363	PDV	G. Žiogas	
	Inž.	T. Daukša	
LT	LITGRID AB		19500/1-01-DP-SK.B-14 — Lapas 1, Lapų 1

Data	-
Parašas	
Pavardė	-
Proj. dalis	-

Varžtai		
Φ,mm	Žymuo	Ilgis, mm
16	A1	50
	A2	55
	A3	60
20	B1	60
	B2	65
	B3	70
	C	200

Atrama P330-3.
Vidurinė sekcija

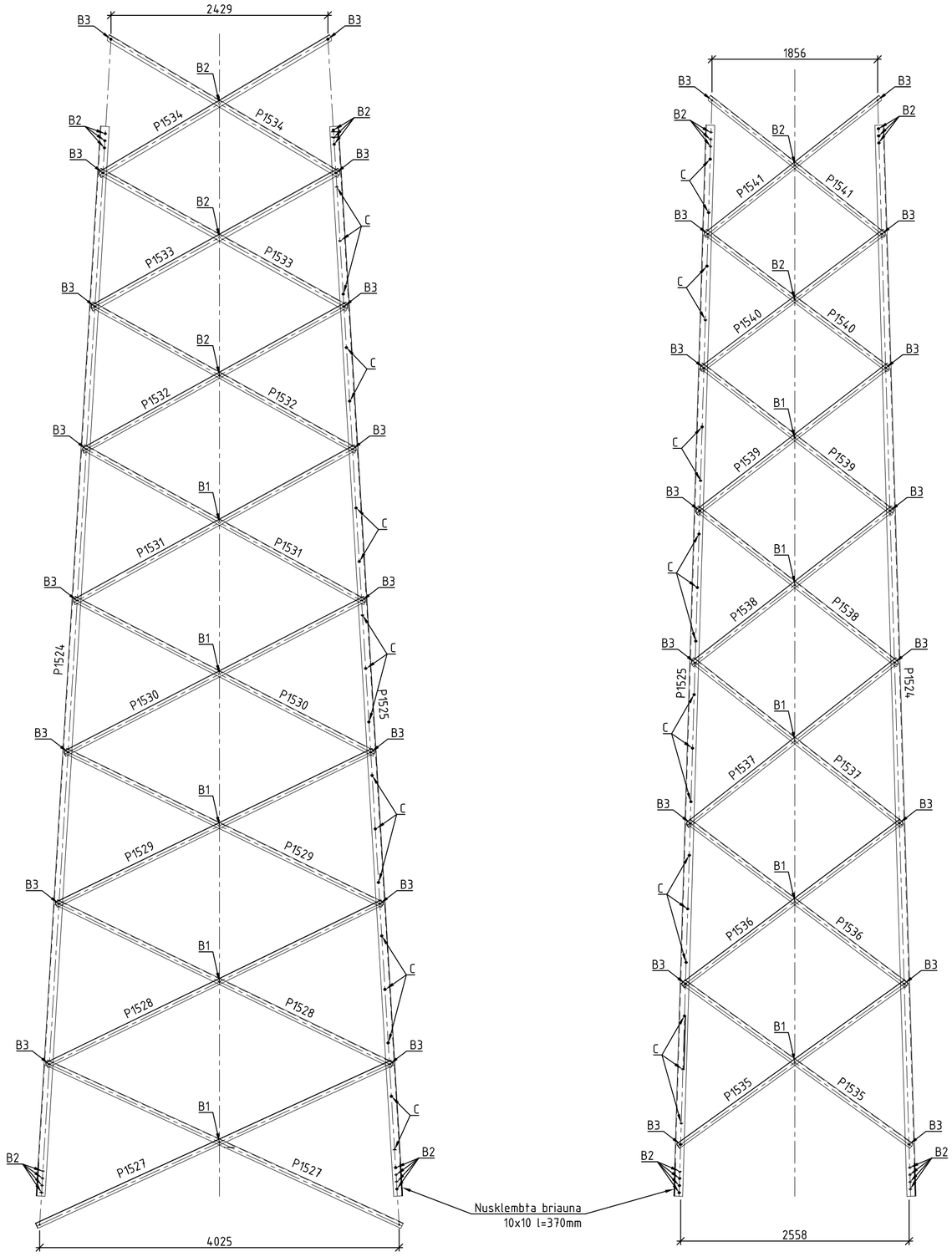

Pastaba
1. Pagrindinius nurodymus konstrukcijoms žiūrėti atramų montavimo brėžiniuose.

TAIP PASTATYTA:
Ypatingo statinio statybos techninės priežiūros vadovas
Evaldas Pocius
Atestato Nr. 32357

Darius Palaima

TAIP PASTATYTA

PRITARIU STATYTI:
ypatingo statinio statybos techninės priežiūros vadovas
Evaldas Pocius
(atestato Nr. 32357)

0	2017-10	Statybai		
Laida	Data	Laidos statusas. Keitimo priežastis (jei taikoma)	V. Pavardė	Parašas

Atestato Nr.	ENERGETIKOS TINKLŲ INSTITUTAS		330 kV OL Jurbarkas - Bitėnai (tarp atramų Nr.1 - 79) rekonstravimo Jurbarko raj. sav. projektas
21188	PV	D. Balakauskas	Atrama P330-3. Vidurinė sekcija — Laida 0
27363	PDV	G. Žiogas	
	Inž.	T. Daukša	
LT	LITGRID AB		19500/1-01-DP-SK.B-15 — Lapas 1 — Lapų 1

Data	-
Parašas	
Pavardė	-
Proj. dalis	-

Atrama P330-3.
Viršutinė sekcija

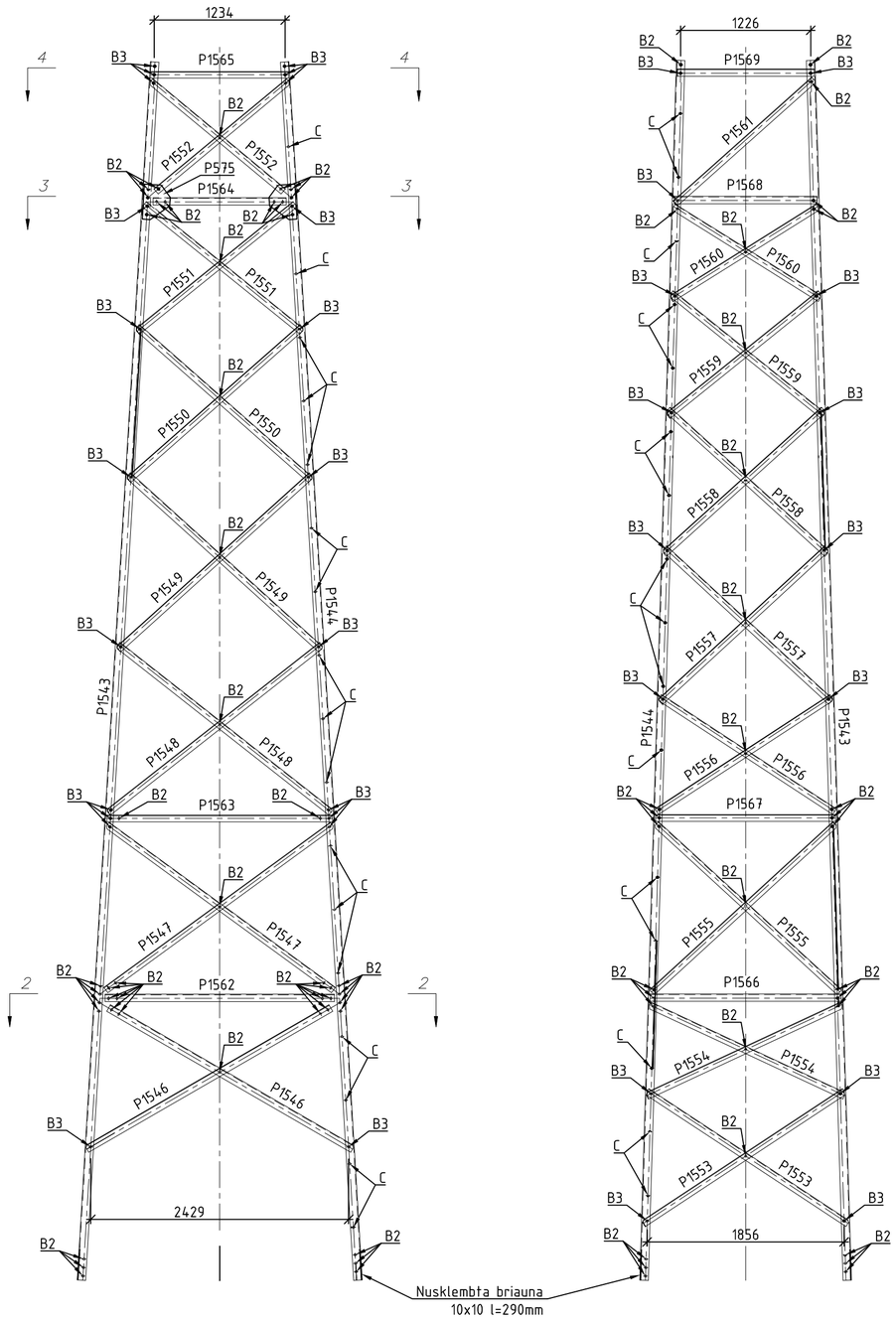

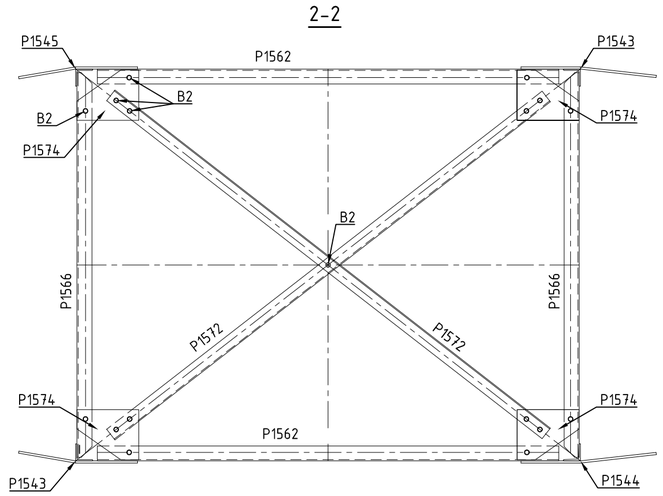

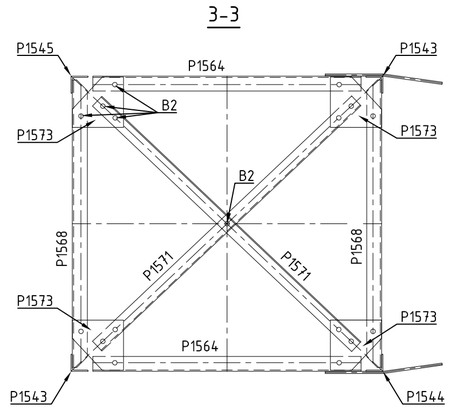

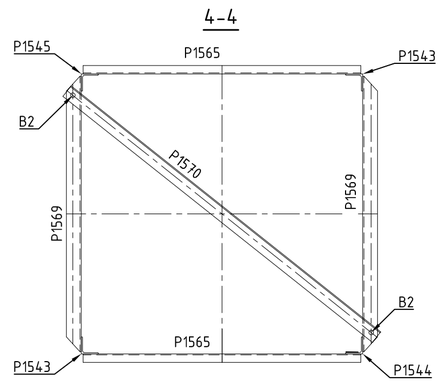

Varžtai		
Φ,mm	Žymuo	Ilgis, mm
16	A1	50
	A2	55
	A3	60
20	B1	60
	B2	65
	B3	70
	C	200

TAIP PASTATYTA:
Ypatingo statinio statybos techninės priežiūros vadovas
Evaldas Pocius
Atestato Nr. 32357

Darius Palaima

TAIP PASTATYTA

PRITARIU STATYTI:
ypatingo statinio statybos techninės priežiūros vadovas
Evaldas Pocius
(atestato Nr. 32357)

Pastaba
1. Pagrindinius nurodymus konstrukcijoms žiūrėti atramų montavimo brėžiniuose.

0	2017-10	Statybai		
Laida	Data	Laidos statusas. Keitimo priežastis (jei taikoma)	V. Pavardė	Parašas

Atestato Nr.	ETI ENERGETIKOS TINKLŲ INSTITUTAS		330 kV OL Jurbarkas - Bitėnai (tarp atramų Nr.1 - 79) rekonstravimo Jurbarko raj. sav. projektas
21188	PV	D. Balakauskas	Atrama P330-3. Viršutinė sekcija — Laida 0
27363	PDV	G. Žiogas	
	Inž.	T. Daukša	
LT	LITGRID AB		19500/1-01-DP-SK.B-16 — Lapas 1, Lapų 1

Data	-
Parašas	
Pavardė	-
Proj. dalis	-

Varžtai		
Φ,mm	Žymuo	Ilgis, mm
16	A1	50
	A2	55
	A3	60
20	B1	60
	B2	65
	B3	70
	C	200

Atrama P330-3.
Troso laikiklis

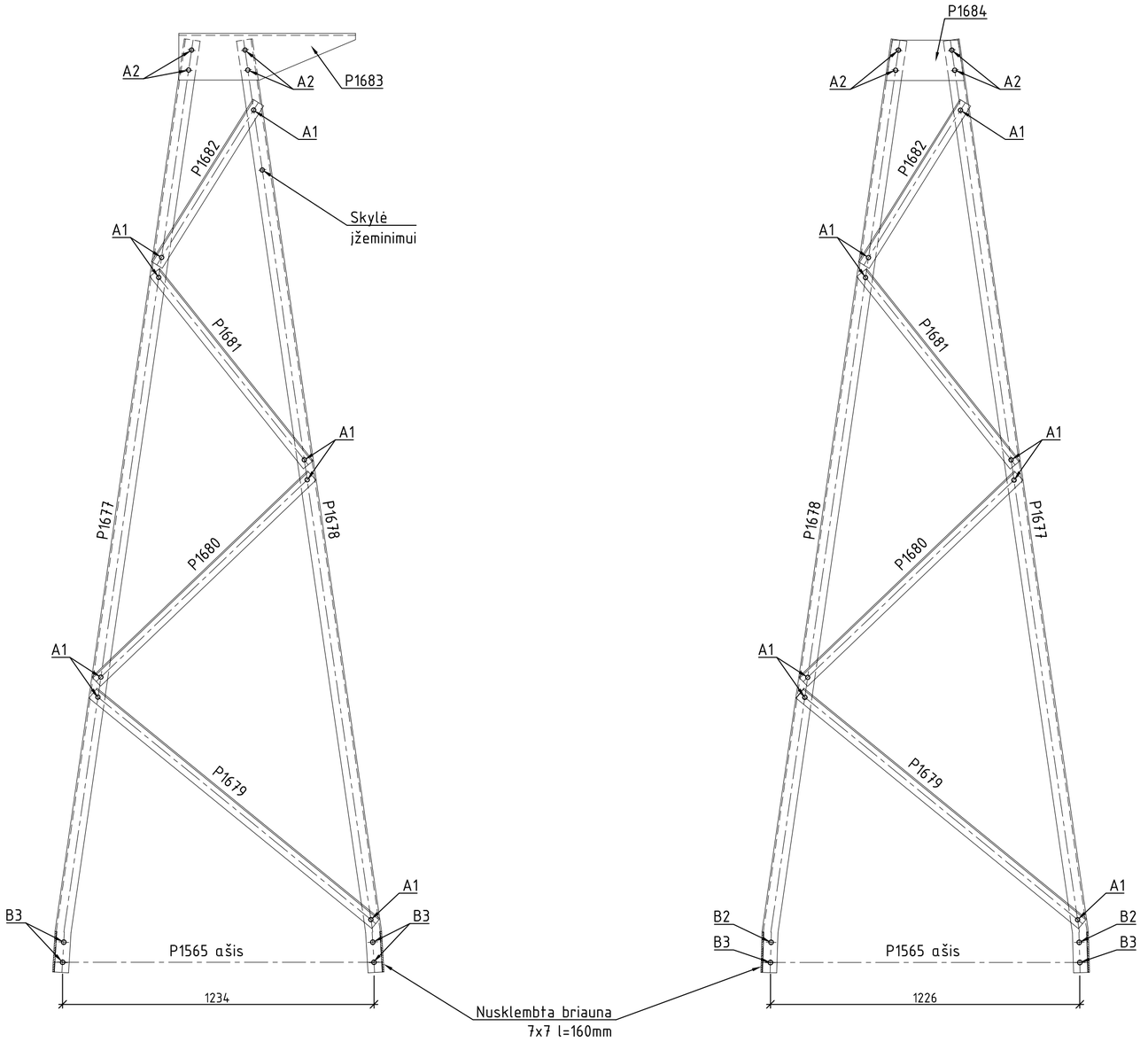

Pastaba

1. Pagrindinius nurodymus konstrukcijoms žiūrėti atramų montavimo brėžiniuose.

TAIP PASTATYTA:
Ypatingo statinio statybos techninės priežiūros vadovas
Evaldas Pocius
Atestato Nr. 32357

Darius Palaima

TAIP PASTATYTA

PRITARIU STATYTI:
ypatingo statinio statybos techninės priežiūros vadovas
Evaldas Pocius
(atestato Nr. 32357)

Data	Parašas	Pavardė	Proj. dalis
-		-	-

Laida	Data	Laidos statusas. Keitimo priežastis (jei taikoma)	V. Pavardė	Parašas
0	2017-10	Statybai		

Atestato Nr.	ENERGETIKOS TINKLŲ INSTITUTAS		330 kV OL Jurbarkas - Biteėnai (tarp atramų Nr.1 - 79) rekonstravimo Jurbarko raj. sav. projektas
21188	PV	D. Balakauskas	Atrama P330-3. Troso laikiklis
27363	PDV	G. Žiogas	Laida: 0
	Inž.	T. Daukša	
LT	LITGRID AB		19500/1-01-DP-SK.B-17
			Lapas: 1 / Lapų: 1

Varžtai		
Ø,mm	Žymuo	Ilgis, mm
16	A1	50
	A2	55
	A3	60
20	B1	60
	B2	65
	B3	70
	C	200

Atrama P330-3.
Apatinė traversa L=8,30m

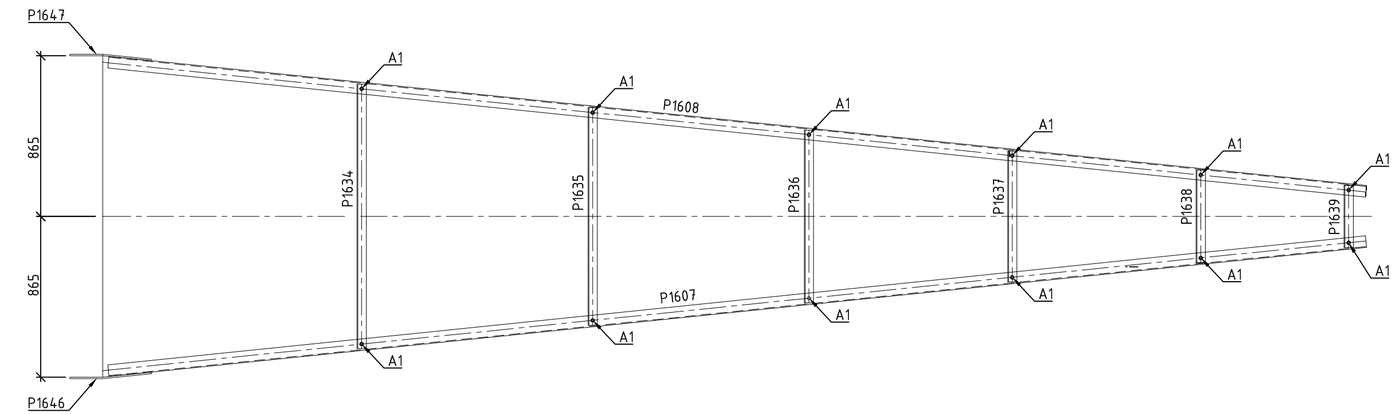

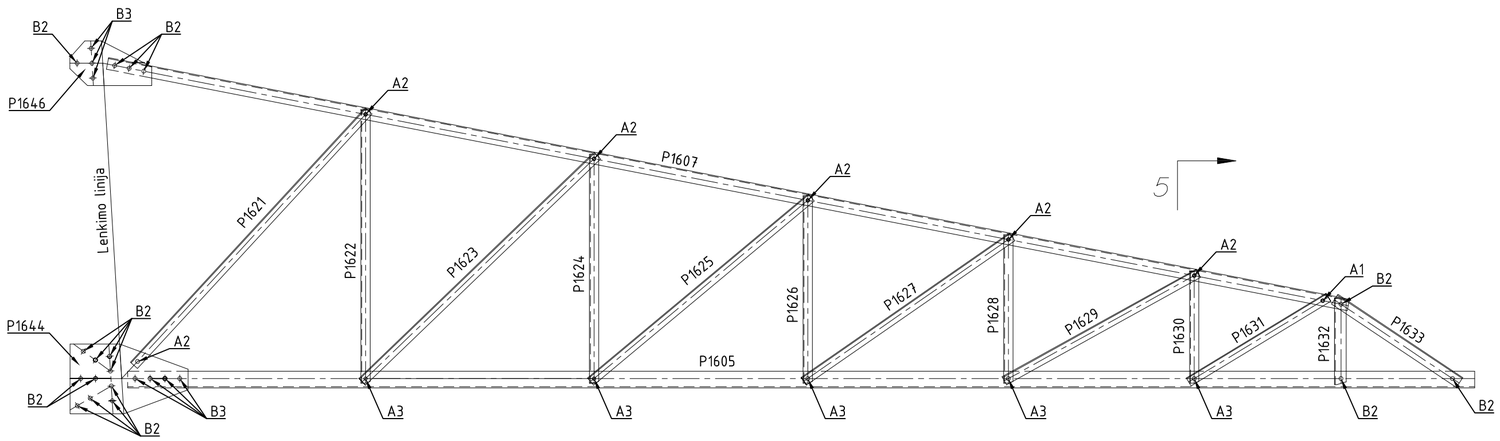

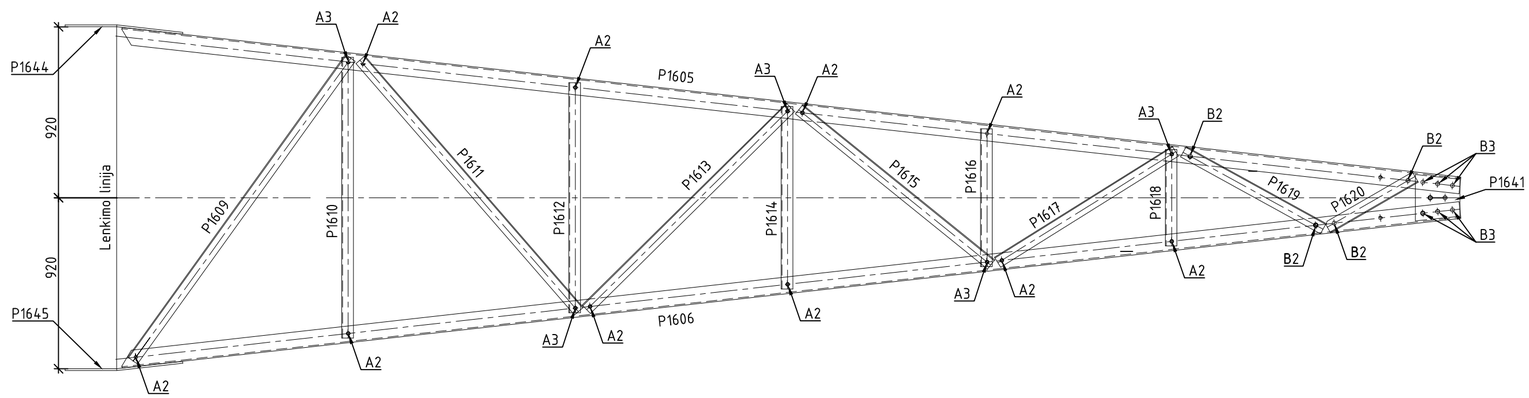

5-5

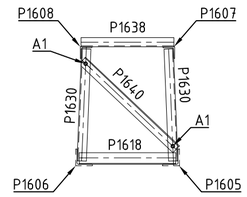

TAIP PASTATYTA:
Ypatingo statinio statybos techninės priežiūros vadovas
Evaldas Pocius
Atestato Nr. 32357

Darius Palaima

TAIP PASTATYTA

PRITARIU STATYTI:
ypatingo statinio statybos techninės priežiūros vadovas
Evaldas Pocius
(atestato Nr. 32357)

Pastaba
1. Pagrindinius nurodymus konstrukcijoms žiūrėti atramų montavimo brėžiniuose.

0	2017-10	Statybai		
Laida	Data	Laidos statusas. Keitimo priežastis (jei taikoma)	V. Pavardė	Parašas

Atestato Nr.	ETI ENERGETIKOS TINKLŲ INSTITUTAS	330 kV OL Jurbarkas - Biteėnai (tarp atramų Nr.1 - 79) rekonstravimo Jurbarko raj. sav. projektas	
21188	PV	D. Balakauskas	Atrama P330-3. Apatinė traversa L=8,30m	Laida 0
27363	PDV	G. Žiogas		
	Inž.	T. Daukša		
LT	LITGRID AB		19500/1-01-DP-SK.B-18	Lapas 1 / Lapų 1

Data	-
Parašas	
Pavardė	-
Proj. dalis	-

Atrama P330-3.
Apatinė traversa L=5,80m

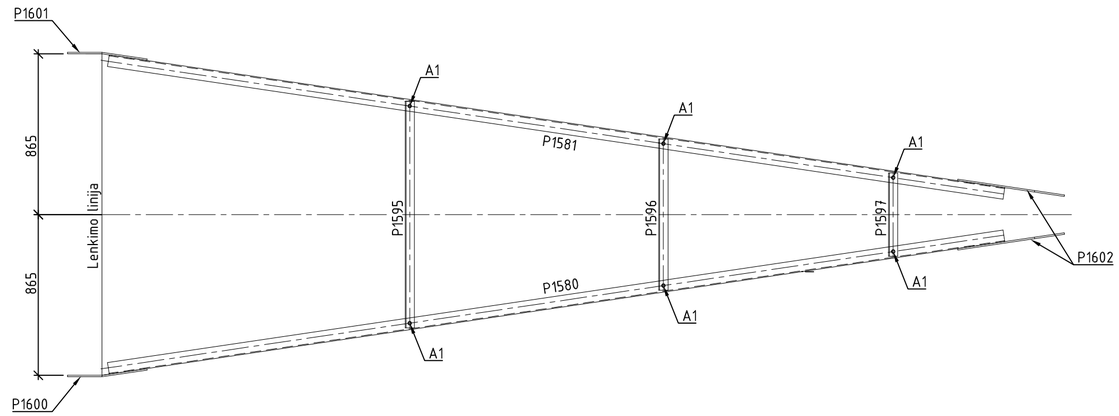

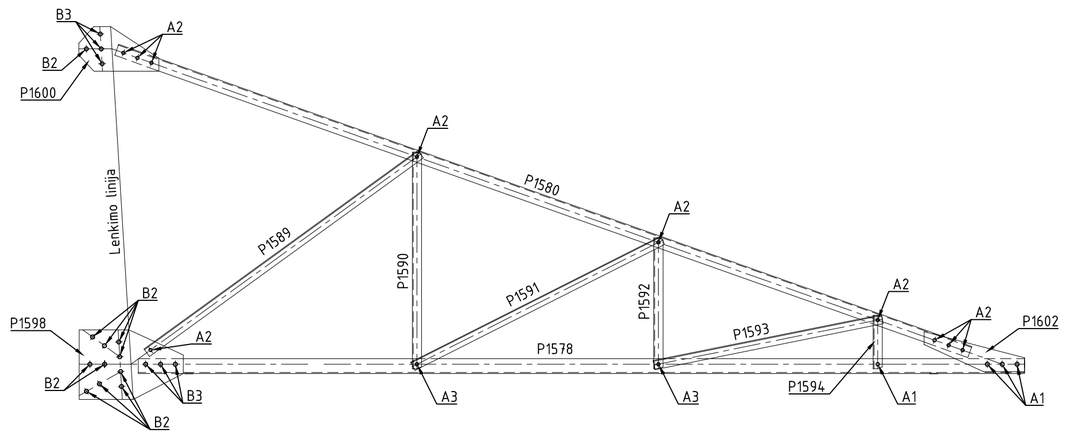

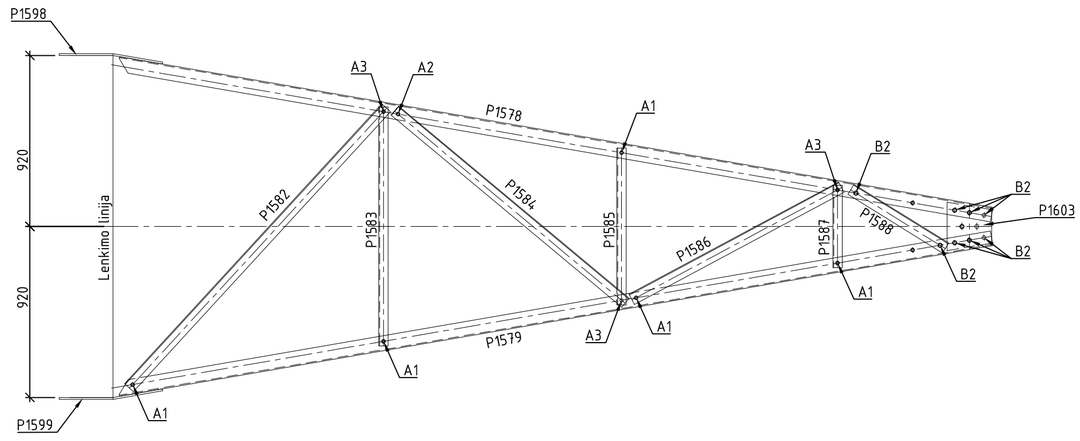

Varžtai		
Φ,mm	Žymuo	Ilgis, mm
16	A1	50
	A2	55
	A3	60
20	B1	60
	B2	65
	B3	70
	C	200

TAIP PASTATYTA:
Ypatingo statinio statybos
techninės priežiūros vadovas
Evaldas Pocius
Atestato Nr. 32357

Darius Palaima

TAIP PASTATYTA

PRITARIU STATYTI:
ypatingo statinio statybos
techninės priežiūros vadovas
Evaldas Pocius
(atestato Nr. 32357)

Pastaba
1. Pagrindinius nurodymus konstrukcijoms žiūrėti atramų montavimo brėžiniuose.

0	2017-10	Statybai		
Laida	Data	Laidos statusas. Keitimo priežastis (jei taikoma)	V. Pavardė	Parašas

Atestato Nr.	ETI ENERGETIKOS TINKLŲ INSTITUTAS		330 kV OL Jurbarkas - Biėnai (tarp atramų Nr.1 - 79) rekonstravimo Jurbarko raj. sav. projektas
21188	PV	D. Balakauskas	Atrama P330-3. Apatinė traversa L=5,80m — Laida 0
27363	PDV	G. Žiogas	
	Inž.	T. Daukša	
LT	LITGRID AB		19500/1-01-DP-SK.B-19 — Lapas 1, Lapų 1

Data	Parašas	Pavardė	Proj. dalis
-		-	-

Varžtai		
Ø,mm	Žymuo	Ilgis, mm
16	A1	50
	A2	55
	A3	60
20	B1	60
	B2	65
	B3	70
	C	200

Atrama P330-3.
Viršutinė traversa L=4,80m

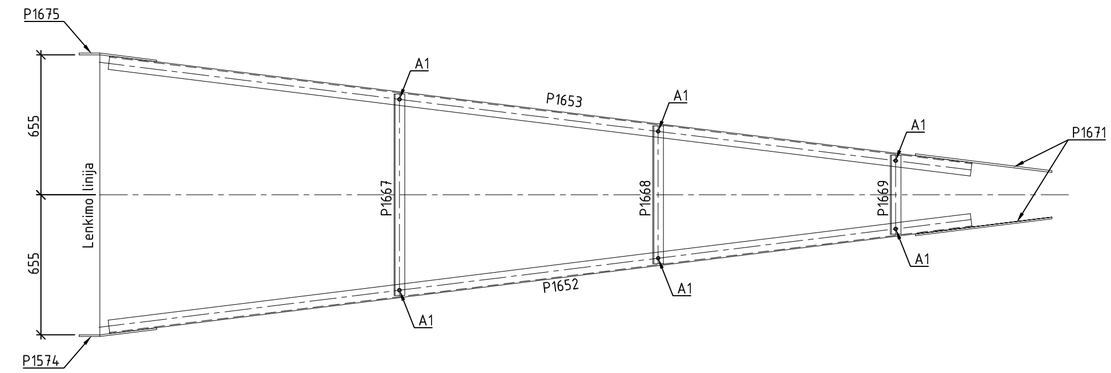

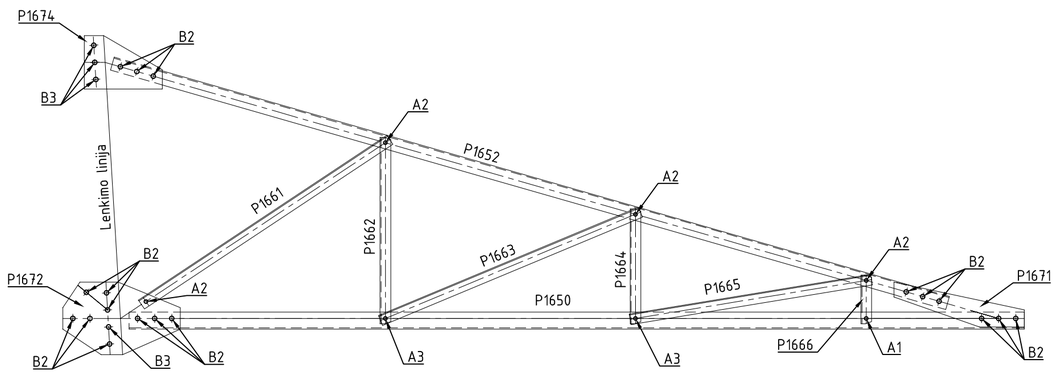

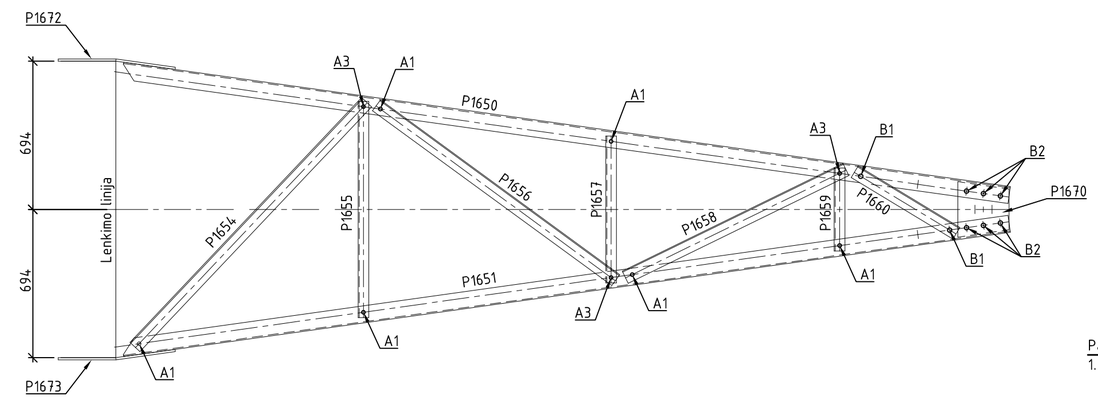

Pastaba
1. Pagrindinius nurodymus konstrukcijoms žiūrėti atramų montavimo brėžiniuose.

TAIP PASTATYTA:
Ypatingo statinio statybos techninės priežiūros vadovas
Evaldas Pocius
Atestato Nr. 32357

Darius Palaima

TAIP PASTATYTA

PRITARIU STATYTI:
ypatingo statinio statybos techninės priežiūros vadovas
Evaldas Pocius
(atestato Nr. 32357)

Data	Parašas	Pavardė	Proj. dalis
-		-	-

Laida	Data	Laidos statusas. Keitimo priežastis (jei taikoma)	V. Pavardė	Parašas
0	2017-10	Statybai		

Atestato Nr.				330 kV OL Jurbarkas - Bitėnai (tarp atramų Nr.1 - 79) rekonstravimo Jurbarko raj. sav. projektas	
21188	PV	D. Balakauskas		Atrama P330-3. Viršutinė traversa L=4,80m	Laida 0
27363	PDV	G. Žiogas			
	Inž.	T. Daukša			
LT	LITGRID AB			19500/1-01-DP-SK.B-20	Lapas 1 / Lapų 1

Varžtai		
Φ,mm	Žymuo	Ilgis, mm
16	A1	50
	A2	55
	A3	60
20	B1	60
	B2	65
	B3	70
	C	200

Atrama P330-3+5.
5m pakyla

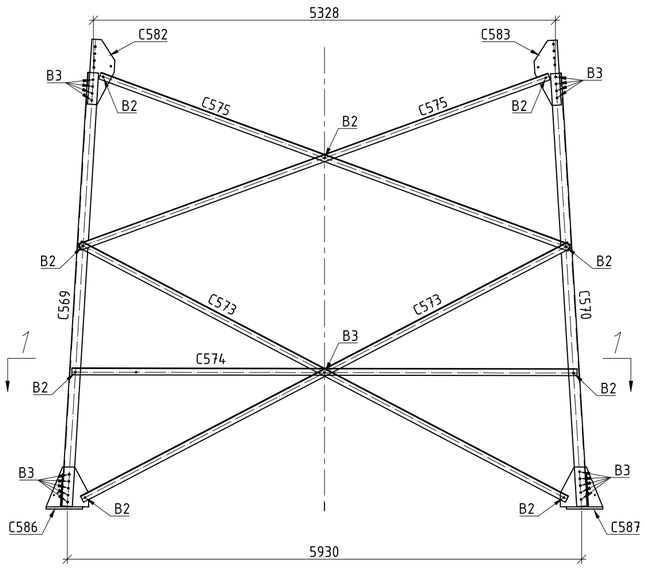

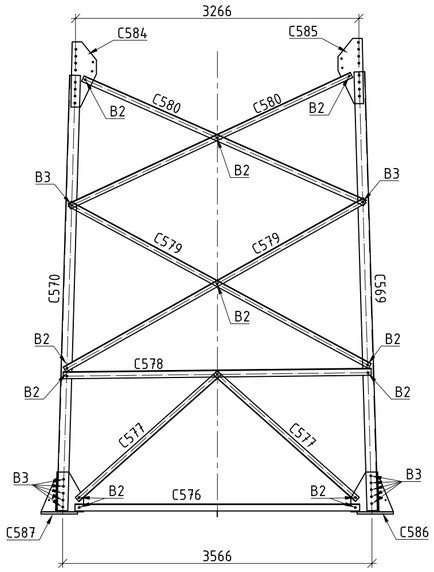

Atraminis mazgas
C586 (C587)

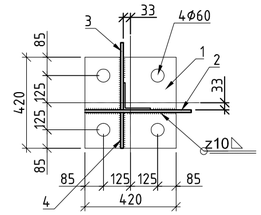

1-1

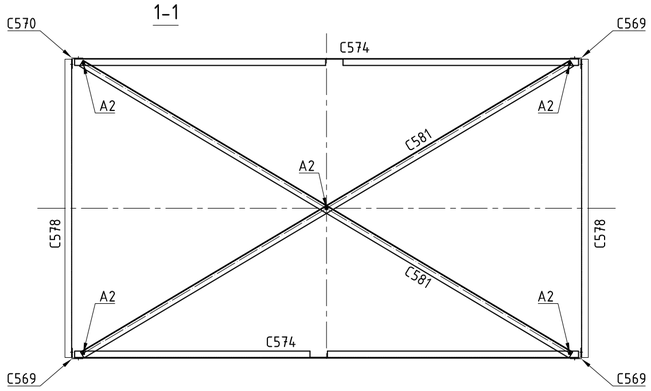

Inkarinių varžtų
išdėstymo planas

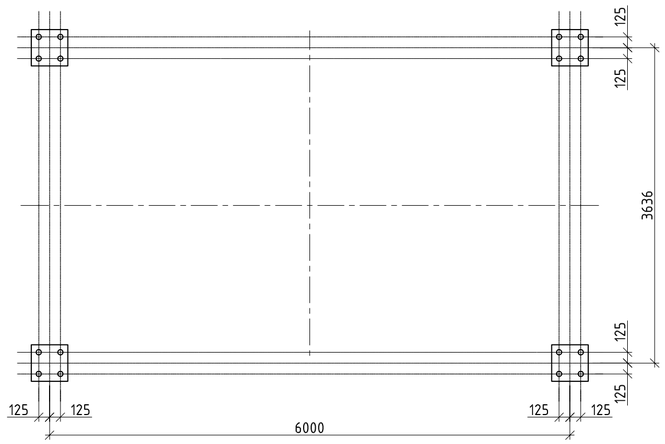

Pastaba
1. Pamatų montavimo planą žiūr. 19500/1-01-DP-SK.B-2,3 brėžniuose.
2. Pagrindinius nurodymus konstrukcijoms žiūrėti atramų montavimo brėžiniuose.

TAIP PASTATYTA:
Ypatingo statinio statybos
techninės priežiūros vadovas
Evaldas Pocius
Atestato Nr. 32357

Darius Palaima

TAIP PASTATYTA

PRITARIU STATYTI:
ypatingo statinio statybos
techninės priežiūros vadovas
Evaldas Pocius
(atestato Nr. 32357)

0	2017-10	Statybai		
Laida	Data	Laidos statusas. Keitimo priežastis (jei taikoma)	V. Pavardė	Parašas

Atestato Nr.	ETI ENERGETIKOS TINKLŲ INSTITUTAS		330 kV OL Jurbarkas - Biėnai (tarp atramų Nr.1 - 79) rekonstravimo Jurbarko raj. sav. projektas
21188	PV	D. Balakauskas	Atrama P330-3+5. 5m pakyla — Laida: 0
27363	PDV	G. Žiogas	
	Inž.	T. Daukša	
LT	LITGRID AB		19500/1-01-DP-SK.B-21 — Lapas: 1 — Lapų: 1

Data	-
Parašas	
Pavardė	-
Proj. dalis	-